802559

Пролетарии всех стран, соединяйтесь!

КУЗБАСС

ОРГАН КЕМЕРОВСКОГО ОБЛАСТНОГО И ГОРОДСКОГО КОМИТЕТОВ КПСС, ОБЛАСТНОГО И ГОРОДСКОГО СОВЕТОВ ДЕПУТАТОВ ТРУДЯЩИХСЯ

Год издания 38-й. № 123 (9643) | Вторник, 26 мая 1959 г. | Цена 20 коп.

Товарищи! Отражайте в своих произведениях великие дела, которые совершает народ, простые люди. Нужно, чтобы об этих людях знали, видели их лучше, чтобы они были примером для всех, кто ведет борьбу под руководством Коммунистической партии за построение коммунистического общества.

Центральному Комитету Коммунистической партии Советского Союза

Мы, писатели, собрались в этом зале вскоре после исторического XXI с'езда партии, в первый год великой семилетки, когда наяву сбывается то, что вдохновенно предвидел отец нашей партии — Ленин.

Великие дела требуют великих усилий. Мы знаем, как побеждая все трудности, не покладая рук, работают строящий коммунизм советский народ, Коммунистическая партия, ее ленинский Центральный Комитет. И от нас, писателей, требуется только одно — быть достойными помощниками партии и народа. Но это единственное требование — самое строгое, ибо оно обращено нами к самим себе: это требование нашего ума, нашего сердца, нашей коммунистической совести.

Внимание партии к нашему с'езду, к нашей создаваемой на шестидесяти трех языках литературе — это не только оценка сделанного, это призыв сделать еще куда больше, чем сделано. Это вера в наши силы и способности, которые в эпоху развернутого строительства коммунизма тоже должны быть развернуты самым широким фронтом для поддержки и укоренения всего того нового и прекрасного, что в борьбе со старым и обветшалым рождалось и продолжает рождаться, побеждало и продолжает все уверенней побеждать в жизни нашего общества и в духовном мире человека.

И если новое далеко не всегда побеждало легко, то тем и интересна наша жизнь, полная борьбы и нелегких побед, тем и красив советский человек — борец и созидатель, человек с большевистским характером. подлинный, положительный герой не только нашей литературы, а нашего времени, человек, которому за его борьбу и труды будет еще благодарно все, без исключения, человечество.

Мы гордимся тем, что партия в своем приветствии нашему с'езду назвала нас своими надежными помощниками, и обещаем ей и впредь быть надежными помощниками партии во всех высоких и благородных делах, которые она творит ради счастья народа на нашей родной земле и на всей планете.

Но гордясь таким беспримерно высоким для писателя званием, мы обещаем партии всегда помнить, что это звание не почетное, а рабочее, что надежным помощником может быть только мастер своего дела, что надежный помощник — это человек работящий и самоотверженный, человек, всегда готовый, засучив рукава, помогать партии там, где это ей нужно, на любых строительных лесах, на любом рабочем участке необъятной стройки коммунизма.

И когда партия по-отечески прямо и справедливо критиковала и поправляла тех или иных из нас, наши ошибки и заблуждения, мы, писатели, всегда чувствовали за этим заботу о нашей литературе и веру в наши силы, в наше горячее желание идти по указанному партией пути, быть ее настоящими помощниками.

Надежный помощник партии будет делать свое дело и там, где трудно, и там, где сложно, и там, где опасно, где, строя коммунизм, еще приходится лицом к лицу сходиться с его врагами.

Именно так, считая борьбу за идеи марксизма-ленинизма делом своей жизни, помогали партии все самые даровитые и благородные люди нашей литературы в огне войны и на лесах стройки. Именно так понимаем и мы свой долг и свою ответственность перед партией и народом.

А в своей работе нам есть с кого брать пример. Этот пример самоотверженного и умелого труда на благо народа, принципиальной и смелой борьбы во имя победы идей коммунизма нам повседневно дают тысячи работников партии, начиная с Первого секретаря ее Центрального Комитета Никиты Сергеевича Хрущева, поистине неутомимого труженика, сделавшего на наших глазах за эти годы столько, сколько другому не переделать и за жизнь целого поколения.

Мы сердечно тронуты тем, как Никита Сергеевич Хрущев говорил здесь с нами, глубоко, по-дружески вникая в наши дела; говорил с нами так откровенно, прямо и просто, как говорят с товарищами по работе.

Мы обещаем партии по ее примеру все свои силы отдавать созданию нового общества, воспитанию нового человека. Мы считаем это самым главным и самым прекрасным в своей работе.

Мы обещаем партии по ее примеру, во имя победы нашего коммунистического дела, всюду, где это будет надо, открыто и безбоязненно критиковать средствами искусства все, что еще мешает движению нашего общества к коммунизму — устарелые формы, пережитки капитализма в сознании людей.

Мы обещаем партии по ее высокому примеру, словом художника, публициста, критика, давать безжалостный отпор всем прямым или косвенным попыткам ревизионистов и открытых противников социализма — оболгать прошлое, принизить настоящее и посеять недоверие к будущему нашей социалистической культуры.

Сознавая все растущую силу воздействия искусства в условиях стремительного материального и духовного развития нашего общества, мы обещаем партии все вместе и каждый в отдельности настойчиво работать над воспитанием литературной смены, преданной делу коммунизма, прочно связанной с жизнью народа, готовой взять на свои плечи великое будущее нашей литературы.

Мы, советские литераторы, со своими воспитанными в нас партией принципами служения народу не одиноки в мире — рядом с нами так же, как мы, сражаются за те же идеалы писатели братских социалистических стран, и это великое счастье для нас — иметь таких братьев по общему делу.

Вместе с нами борются за мир все прогрессивные писатели мира, и мы высоко ценим их усилия, подчас требующие больших жертв и большого мужества.

Отдавая должное благородным стремлениям всех писателей, ищущих путей к лучшему будущему человечества, мы гордимся тем, что наша, полная своей партийностью, своей тесной связью с народом, растущая многонациональная литература социалистического реализма есть совершенно новая по своему духу литература, основой основ развития которой уже давно стала взаимная братская помощь, подлинный и действенный интернационализм.

Мы хотим сегодня здесь принести всей нашей партии в лице ее ленинского Центрального Комитета слова своей любви и благодарности и сказать ей, что мы оправдаем ее высокое доверие трудом, вдохновением, мастерством, делом.

Да здравствует наш великий народ — строитель коммунизма!

Да здравствует наша партия и ее ленинский Центральный Комитет!

Да здравствует коммунизм, несущий народам счастье и мир!

Третий Всесоюзный с'езд писателей СССР.

Третий съезд писателей СССР

23 мая III с'езд писателей СССР закончил свою работу. С его трибуны выступило 87 ораторов, представляющих писательские организации всех союзных и автономных республик, краев и областей нашей страны. Взволнованно звучали их речи, проникнутые заботой о повышении роли советской литературы в коммунистическом строительстве в нашей стране.

С'езд избрал руководящие органы Союза писателей СССР. Утверждены доклад Центральной ревизионной комиссии Союза писателей СССР и Устав Союза писателей СССР с некоторыми изменениями, внесенными комиссией, избранной с'ездом.

С'езд принял резолюцию по докладу А. Суркова «Задачи советской литературы в коммунистическом строительстве».

На заключительном заседании с'езда присутствовали товарищи Е. А. Фурцева и П. Н. Поспелов.

С'езд писателей под продолжительные аплодисменты присутствующих принял приветствие Центральному Комитету Коммунистической партии Советского Союза.

(ТАСС).

Служение народу — высокое призвание советских писателей

Речь товарища Н. С. Хрущева на III съезде писателей 22 мая 1959 года

Дорогие товарищи! Третий с'езд писателей нашей страны собрался в необычайно радостное время великого всенародного под'ема, который переживает Советская Родина, вступившая в период развернутого строительства коммунистического общества.

В приветствии Центрального Комитета Коммунистической партии Советского Союза Третьему с'езду писателей, которое только что зачитали, высказаны самые искренние пожелания одному из передовых отрядов советской творческой интеллигенции, нашим писателям—инженерам душ человеческих.

Партия, советский народ высоко ценят большой и очень нужный стране труд писателей, композиторов, художников, работников кинематографии и других столь же замечательных отрядов советской творческой интеллигенции. Наши писатели живут жизнью народа, они много сделали и делают, имеют самых доброжелательных и любящих их читателей — советских людей. Но дела советского народа так грандиозны и так прекрасны, что если бы вы, дорогие друзья, сделали во много раз больше, чем сделано, то и этого было бы мало, чтобы показать жизнь советского народа во всем ее великом размахе, созидательном творчестве, многообразии. И это об'яснимо — жизнь всегда несравненно богаче, полнокровнее, глубже самого лучшего художественного произведения.

То, что создал наш народ за годы Советской власти, изумляет, потрясает мир. Советская страна после XXI с'езда партии находится на таком большом и хорошем под'еме, что сразу трудно найти слова, которые выразили бы все величие переживаемого нами времени. Вы, писатели, умеете находить сильные слова, критикуете себя, если это вам не удается. Мне вы, наверное, тоже спуску не дадите. **(Оживление в зале, аплодисменты).** Но признаюсь, что трудно найти такие выразительные слова, которые показывали бы, на каком хорошем под'еме находится теперь Советская Родина.

То, что намечает достигнуть наша страна в ближайшем будущем, поражает своим великим размахом. Наши успехи вселяют радость в сердца друзей, вызывают страх и растерянность в лагере врагов коммунизма. Эти успехи убедительно говорят о торжестве марксистско-ленинских идей, которыми мы руководствуемся, о великом деле, которому мы служим. Думаю, что этот могучий под'ем нам, советским людям, голову не вскружит.

Победы, успехи не приходят сами по себе — их надо завоевать в упорном, напряженном труде, в борьбе. У нас есть все для успешного выполнения семилетнего плана, и наш народ преисполнен уверенности, что он достигнет своей великой цели.

Служение народу — самое высокое призвание писателей. Нет большего счастья для человека, как жить в коллективе, трудиться с коллективом и сознавать, что ты трудишься на благо своего общества, на благо народа.

Разрешите мне прочитать вам стихотворение моего ближайшего друга юности рабочего Пантелея Махини. Оно написано лет пятьдесят тому назад. Я хочу прочитать это стихотворение совсем не для того, чтобы показать вам образец поэзии. Полагаю, что вы не так плохо обо мне думаете, чтобы я пытался учить вас, как писать стихи. **(Смех в зале. Аплодисменты).** В стихах моего друга выражены думы умного, мыслящего рабочего того времени о цели жизни человека. Очевидно, такими стремлениями и желаниями жили и живут многие люди труда.

Послушайте, товарищи, о чем писал в одном из своих стихотворений, напечатанных в прогрессивном журнале «Прикубанские степи», рабочий поэт Пантелей Махиня:

«Люблю за книгою правдивой
Огни эмоций зажигать,
Чтоб в жизни нашей суетливой
Гореть, гореть и не сгорать.
Чтоб был порыв, чтоб были силы
Сердца людские зажигать,
Бороться с тьмою до могилы,
Чтоб жизнь напрасно не проспать.
Ведь долг мой, братья, поколенью
Хоть каплю оставить честного труда,
Чтоб там, за черной загробной тенью
Не грызла б совесть никогда».

(Продолжительные аплодисменты). Мне нравятся эти слова, идущие от сердца.

Не хочу быть судьей этого стихотворения с точки зрения поэзии, да и вы, наверное, не будете слишком строгими судьями. Автор — начинающий поэт, рабочий-шахтер, талант которого раскрылся бы полнее, если бы жизнь его не была трагически оборвана. Во время гражданской войны его убили петлюровцы.

Вот как понимал рабочий поэт смысл своей жизни, в чем видел цель своего труда. Это было в старой России, где человек был бесправным и народ страдал под игом царизма. Но какая прекрасная дорога открыта перед каждым из вас в великом деле творчества для народа теперь!

Советские писатели создали много хороших произведений, которые правдиво рисуют картины жизни, зовут на борьбу. Думаю, что вы согласитесь со мной, что даже сам писатель, написав, по его мнению, хорошо, не всегда бывает доволен своим произведением. Далеко не все произведения литературы и искусства заслуживают высокую оценку читателя. Я читал некоторые произведения, изданные в последнее время, но читал, к сожалению, мало. И не потому, что нет потребности, нет желания читать. Читаю я, наверное, не меньше вас, но читаю сообщения послов, ноты министров иностранных дел **(оживление в зале. Аплодисменты),** читаю то, что сказал президент США, что сказал премьер-министр той или иной страны. Такой литературы читаю гораздо больше, чем ваши произведения. Конечно, не потому, что эту литературу больше люблю, чем ваши книги **(оживление в зале),** а потому, что в моем положении невозможно ее не читать. **(Аплодисменты).** Если иные ваши произведения я не прочитаю, — вы, надеюсь, не осудите, а там, не прочитаешь какой-либо документ, — и возможен ущерб для нашей страны. Поэтому и приходится читать многие тома подобной литературы. **(Оживление в зале. Дружные аплодисменты).**

Когда читаешь книги, то одна волнует, доставляет удовольствие, другая книга вызывает чувство гнева и возмущения против того или иного явления, которое отражено в этом произведении. Третью книгу читаешь, а глаза смыкаются. Хочешь прочитать, потому что говорили об этой книге товарищи, читавшие ее, хочешь иметь свое мнение о ней, но читается она с трудом, глаза снова закрываются. Потрешь их, начинаешь опять читать, опять смыкаются глаза. **(Смех в зале).** Чтобы все-таки прочитать книгу, берешь иной раз булавку, делаешь себе уколы и тем подбадриваешься, чтобы прочитать книгу до конца. **(Смех в зале).**

Кто виноват? Автор скажет, что виноват читатель, а читатель говорит — писатель. Кто судья? Судья — народ. Если мне или кому-либо другому книга не нравится — это еще полдела, потому что разные вкусы и характеры у людей. Но когда у большинства читателей складывается мнение о книге — это уже оценка книги.

Когда-то я читал сочинение Рубакина «Среди книг». Вообще я много читал его произведений и уважал этого писателя. Анализируя психологию читателя, Рубакин утверждает, что некоторые даже боятся об'ема книги. Иная книга, даже очень хорошая по своему содержанию, отпугивает читателя: как только глянет он на книгу, увидит ее большой об'ем и сразу отказывается от нее. Возможно некоторые меня тоже отнесут к таким читателям, о которых говорил Рубакин. Как бы там ни было, но пусть извинят меня те писатели, чьи книги я понуждал себя читать. **(Оживление в зале).**

Разное отношение к той или иной книге явление, видимо, естественное. Ведь если бы все одинаково писали, тогда бы не было и плохих и хороших книг. **(Оживление в зале).** Тут есть своего рода закономерность. Лучшие книги создают далеко не все писатели, имеется немалое количество, если можно так назвать, средних книг. А есть и худшие книги, которые пишут не только начинающие писатели. **(Оживление в зале).** Здесь я должен оговориться: если начинающий писатель выпускает плохую, неинтересную книгу — это более или менее понятно. Но во многих случаях далеко не начинающий писатель мучает себя, создавая книгу, а затем мучает такой книгой читателя, — это уже обидно. **(Оживление в зале. Аплодисменты).**

Товарищи! В некоторых литературных кругах за последние годы появилось в ходу словечко «лакировщики». Эту кличку хотят прилепить к тем писателям, которые показывают жизнеутверждающую силу нового, коммунистического. Думаю, что мне нет нужды говорить вам о том, как смело вскрываем мы наши недостатки. Теперь, когда прошло уже несколько лет с тех пор, как мы подвергли суровой и беспощадной критике отрицательные явления прошлого, мало стало таких людей, которые не понимали бы необходимости резкой, беспощадной критики всего того, что было связано с культом личности. Партия, народ решительно осудили нетерпимые явления и недостатки прошлого с тем, чтобы, как говорится, забить осиновый кол во вчерашние неправильные действия и сказать, что к таким явлениям и делам возврата нет и в партии и в стране. **(Бурные аплодисменты).**

Но, когда партия, ее Центральный Комитет начинали проводить работу по восстановлению ленинских принципов, ленинских норм в жизни партии и страны, не все правильно восприняли решения XX с'езда партии. Имелись такие люди даже и в Центральном Комитете партии, которые были не согласны с линией нашей партии. Вы знаете об этом; позже несогласие отдельных членов ЦК с генеральной линией партии завершилось созданием антипартийной группы, о которой я не буду говорить. Все вы знаете о той борьбе, которую пришлось провести Коммунистической партии за восстановление ленинских принципов во всей жизни партии и страны. Исходные корни, начало начал были в этом — в борьбе нового со старым, в борьбе сил, выступающих за торжество коммунистических принципов, против извращения этих принципов.

И вот в литературной среде появились такие люди, которые хотят как-то опорочить писателей, показывающих нашу жизнь с коммунистических позиций, то есть торжество нового, коммунистического. Не буду упоминать здесь фамилий так называемых «лакировщиков», разбирать их творчество. Да это и не нужно, а мне тем более этого делать не следует, — ведь я не литературный критик.

Хороший литературный критик даже для самого видного писателя может сделать очень многое — умная критическая статья — это как бы своего рода березовый веник для человека, который любит ходить париться в баню: он парится и веником себя похлопывает, а если сам себе не хочет этого делать, то сделает ему другой. А париться с веником — дело неплохое, потому что открываются поры и тело начинает лучше дышать, жить становится легче. **(Смех в зале. Дружные аплодисменты).**

Прошу, товарищи, правильно меня понять. Я совсем не хочу брать под защиту людей, которые в своих произведениях так изображают явления, что отрываются от живой жизни. Возьмите, например, некоторые книги, в которых жизнь изображалась так приукрашенно, что не соответствовала действительности. Подобные произведения вряд ли могут принести пользу. Но я хочу встать на сторону таких писателей, которых почему-то называют «лакировщиками» за то, что они берут в основу своих произведений показ положительных героев. Разве не является хорошим и нужным такое произведение, в котором автор правдиво показывает положительных героев? Такие авторы не все одобряют в своих положительных героях, они видят людей такими, какими они бывают в жизни — в борьбе и труде за утверждение нового. И это является закономерным и правильным. Надо воспитывать людей на хороших примерах, показом положительного в жизни прокладывать пути в будущее.

Сила примера — это великая сила, товарищи!

Конечно, могут спросить — а как же быть с сатирой? Она также у нас никогда не была аполитичной; она является одним из острейших видов оружия. Высмеивая те или иные пороки, пережитки и недостатки, сатира предупреждает людей от болезни, помогает людям изживать недостатки. Так что сатира и впредь должна быть на вооружении нашей партии и народа, разить все, что мешает нашему продвижению к коммунизму. Поэтому я всецело нахожусь на стороне тех писателей, которые показывают жизнеутверждающую силу нового, его торжество над старым. Писатели, крепко опирающиеся на реальные, конкретные явления и процессы жизни, хотят служить своему народу, стремятся создавать такие произведения, которые находятся на вооружении нашей партии. **(Продолжительные аплодисменты).** Разве это «лакировщики»? Нет, это — борцы за торжество нового, за дело нашей партии, за дело нашего народа, уверенно идущего к коммунизму.

Но если есть «лакировщики», то, очевидно, есть и нелакировщики. Кто же эти нелакировщики? Некоторые из них говорят, что главная задача литературы состоит будто бы в том, чтобы выискивать всевозможные пороки и недостатки, игнорируя при этом великие завоевания советского общества. Так слушайте, дорогие друзья, уж если кто вскрывает и обнажает недостатки и пороки, у кого при этом рука не дрогнет, так это делает партия, это делает ее Центральный Комитет. **(Бурные аплодисменты).**

Обратимся к самой жизни. Разве кто нас за язык тянул делать доклад на XX с'езде партии о культе личности и его последствиях, вскрывать допущенные недостатки, связанные с этим явлением? Разве нас в шею кто-то толкал проводить целый ряд пленумов Центрального Комитета партии, где мы беспощадно вскрывали недостатки, со всей силой осуждали их, намечали и утверждали меры по устранению этих недостатков, прокладывали пути к новому? Никто. Не будь мы ленинцами, большевиками, мы могли бы легко покрыть все лаком, изобразить все старое, как новое и свежее, не называть ошибки старого, не показывать причиненного ими вреда. Но нет. Мы говорили о недостатках старого, обнажали ошибки прошлого для того, чтобы приковать внимание людей к новому. Чтобы не допустить повторения тяжелых ошибок прошлого, нужно было до конца обнажить имевшие место недостатки, чтобы ощущение затхлости вызвало отвращение к тому, что отжило. Партия делала все это

(Продолжение на 2-й стр.).

Об инициативе Владимирского обкома КПСС и Владимирского совнархоза в деле увеличения выпуска продукции за счет реконструкции и расширения действующих предприятий

Постановление ЦК КПСС от 21 мая 1959 года

Руководствуясь решениями XXI с'езда КПСС о необходимости наиболее эффективного направления капитальных вложений, Владимирский обком КПСС и Владимирский совнархоз разработали мероприятия, позволяющие с меньшими затратами и быстрее, чем при новом строительстве, увеличить выпуск продукции за счет реконструкции и частичного расширения действующих предприятий.

На Владимирском тракторном заводе изыскана возможность увеличить выпуск продукции в 1965 году в 1,5 раза против об'ема, предусмотренного в первоначальном проекте плана, путем более рационального использования выделенных капитальных вложений на его реконструкцию и расширение, а также лучшего использования действующих производственных мощностей.

За этот счет завод поставит народному хозяйству дополнительно по 25 тыс. пропашных колесных тракторов в год.

На предприятиях хлопчатобумажной промышленности намечено провести реконструкцию и расширение производственных площадей, что дает возможность в более короткие сроки и с меньшими затратами по сравнению с новым строительством увеличить производственные мощности их на 130 тыс. прядильных веретен и 1759 ткацких станков и ежегодный выпуск пряжи на 12 тыс. тонн и готовых хлопчатобумажных тканей — на 50 млн. метров.

Аналогичные мероприятия разработаны по Ковровскому экскаваторному заводу, по александровской фабрике «Искождеталь», по стекольным заводам и другим предприятиям.

Совет Министров РСФСР рассмотрел указанные мероприятия и принял решение по обеспечению их выполнения, осуществив необходимое для этого перераспределение капитальных вложений по об'ектам внутри соответствующих отраслей.

Придавая первостепенное значение увеличению выпуска продукции за счет проведения реконструкции и расширения действующих предприятий с наименьшими капитальными вложениями и в более короткие сроки, чем при новом строительстве, Центральный Комитет КПСС постановляет:

1. Одобрить инициативу Владимирского обкома КПСС и Владимирского совнархоза, направленную на увеличение выпуска продукции за счет реконструкции и расширения действующих предприятий при наименьших затратах и в более короткие сроки, чем при новом строительстве, а также решение, принятое Советом Министров РСФСР, по обеспечению выполнения мероприятий, проводимых Владимирским обкомом КПСС и Владимирским совнархозом.

2. Рекомендовать ЦК компартий союзных республик, крайкомам и обкомам КПСС, Советам Министров союзных республик, Советам народного хозяйства экономических административных районов на основе опыта Владимирского обкома КПСС и Владимирского совнархоза провести работу по увеличению выпуска продукции на действующих предприятиях путем замены и модернизации оборудования, реконструкции и расширения производственных площадей и лучшего использования имеющихся мощностей, при наиболее эффективном использовании выделенных средств.

3. Обязать ЦК компартий союзных республик, крайкомы и обкомы партии:

организовать на предприятиях, стройках и в проектных организациях разработку и проведение мероприятий по увеличению выпуска продукции и дальнейшему наращиванию производственных мощностей за счет проведения реконструкции и расширения производственных площадей, имея в виду при этом значительно сократить по сравнению с новым строительством сроки выполнения этих работ, а также затраты материальных и денежных средств;

повысить уровень организаторской работы партийных организаций в деле наиболее эффективного направления капитальных вложений, дальнейшего изыскания резервов увеличения производства промышленной продукции и досрочного выполнения заданий семилетнего плана.

ЦК компартий союзных республик, крайкомам и обкомам КПСС в 2-месячный срок доложить ЦК КПСС о проведенной работе.

Секретарь ЦК КПСС Н. ХРУЩЕВ.

Служение народу — высокое призвание советских писателей

Речь товарища Н. С. Хрущева на III съезде писателей 22 мая 1959 года

(Продолжение. Начало на 1-й стр.).

для того, чтобы развязать творческие силы народа, открыть дорогу новому, осуществить то, что завещал нам великий Ленин, и вести страну по-ленински вперед, к коммунизму. **(Продолжительные аплодисменты).**

Я уже говорил, что не буду называть фамилий ни лакировщиков, ни нелакировщиков, то есть людей, которые хотят показывать только отрицательное. Но на кляче отрицательного не только из болота нельзя выехать, а и по хорошей дороге далеко не уедешь. **(Оживление в зале).**

Вы меня извините, может быть, я допущу некоторые не совсем обычные сравнения. Но наш брат, писатель, тоже иной раз не стесняется в выражениях, когда это нужно. **(Оживление в зале, аплодисменты).** И правильно делает.

Так вот, когда писатель берется изображать человека, все дело в том, как он будет смотреть на человека. Если взять человека или общество, то очень важно, с какой стороны их рассматривать. Можно взять самого лучшего человека, но изобразить его по-разному, исходя из того, какие стороны и качества вы у него будете выпячивать. К примеру, писатель берется изображать человека, который обладает всеми достоинствами и в личной и в общественной жизни, но заходит к нему не с парадного подъезда, а с заднего двора, с черного хода, и оттуда начинает изображать его жизнь, то из этого, конечно, ничего хорошего не выйдет. Разве можно при таком подходе написать о человеке хорошо? Нет. У такого писателя будет уж очень своеобразная точка зрения на человека или, вернее, как выражался Горький, «кочка зрения». **(Оживление в зале. Дружные аплодисменты).**

Так и в изображении жизни советского общества, которое состоит из миллионов людей. В нем вы найдете и кристально чистых людей, но есть и выродки — отъявленные убийцы, шарлатаны. К сожалению, такие люди в нашем обществе еще есть, потому что мы живем в период перехода от социализма к коммунизму и страдаем многими недостатками, которые остались нам в наследие от проклятого прошлого.

Ведь человек не рождается сразу коммунистическим человеком. Такого человека никто еще не знает, и вы его не видели. Его нельзя выдумать — он будет создаваться в процессе построения коммунистического общества, в процессе завершения перехода от социализма к коммунизму. Но что такое «завершение»? Тут нет границы, проложенной плугом, чтобы можно было сказать, что вот здесь кончается социализм и начинается коммунизм. Нет, так сказать нельзя. Процесс перехода от социализма к коммунизму — это длительный и очень сложный процесс.

Некоторые писатели поняли борьбу с недостатками так, что им нужно вести атаки против так называемых лакировщиков и тем будто бы помочь партии, которая вскрыла недостатки. Но каких героев они подняли на щит, как представляют они себе наше общество?

Мне приходилось уже говорить о Дудинцеве и его нашумевшем романе «Не хлебом единым», о котором некоторые наши недоброжелатели за границей говорили, что это чуть ли не лучшее произведение, что дала русская литература. Но прошло три года. Кто теперь читает это произведение, кому оно нужно? А ведь именно там был собран такой пахучий букет. Конечно, не все там было плохо сказано. Я читал эту книгу, и, надо сказать, без булавки читал. **(Оживление в зале).** Есть там некоторые страницы, заслуживающие внимания.

Анастас Иванович Микоян, который раньше меня прочитал это произведение, говорил мне — прочитай, у него есть такие рассуждения, которые он словно у тебя подслушал!

Да, Дудинцев ловко подметил некоторые отрицательные явления, но изобразил в преувеличенном, нарочито обобщенном виде. Я уже говорил о том и теперь считаю, что Дудинцев никогда не был нашим врагом и не был противником советского строя. **(Аплодисменты).**

Правда, я никогда не видел этого человека, хотел побеседовать с ним, но все было некогда. Только соберешься принять его, а тут надо встречаться то с послом, то с какой-либо делегацией. **(Оживление в зале).** Вот так и не пришлось побеседовать с ним.

В чем же недостаток такой литературы? Я говорю не только о Дудинцеве, но и о других писателях, которые подошли к отображению жизни нашего социалистического общества со своей «точки» зрения. Они, видимо, тоже хотели помочь партии, своему народу в преодолении отрицательных явлений, но когда они нарисовали искаженную, утрированную картину, то эта картина сразу привлекла к себе внимание наших врагов, а не друзей. Поднялось такое зловоние, что нормальный организм не мог его вынести без нашатырного спирта. Писатели, утверждающие правду нового общества, все люди, убежденные в неправомерности такого извращенного, фальшивого описания, которое претендовало на изображение жизни, возмутились, справедливо поднялись против этого. Началась борьба.

Так за кого же мы в этой борьбе? Конечно, за тех писателей и за то направление, которые берут в основу положительные явления, на этом положительном показывают пафос труда, зажигают сердца людей, зовут их вперед, указывают им пути в новый мир. Они как бы обобщают в образах положительных героев лучшие черты и качества людей, противопоставляют их отрицательным образам, показывают борьбу нового со старым и неизбежную победу нового. Показывая положительное, они, вместе с тем, осуждают то, что надо отбросить. Думаю, что такой подход к изображению явлений жизни будет правильным. Во всяком случае я этого придерживаюсь и так эти вопросы понимаю. Вот как отношусь я к так называемым лакировщикам. Хотя я и не писатель, но в какой-то степени отношу себя к этой группе. **(Веселое оживление. Дружные аплодисменты).**

Мне хотелось бы, товарищи, высказать еще несколько замечаний, которые относятся к характеристике недалекого прошлого. Сейчас еще в вашей среде дают себя знать остатки той борьбы, которая не так давно имела довольно острый характер. Это была принципиальная идейная борьба против ревизионистов, которые пытались делать наскоки на линию партии. Против таких наскоков поднялась вся писательская общественность. Подавляющее большинство писателей решительно выступило против носителей ревизионистских взглядов. Можно без преувеличения сказать, что эта идейная драка охватила в той или иной мере всех писателей, правда, различные люди вели эту борьбу с различной степенью активности и разными приемами.

Некоторые из литераторов рьяно ринулись на дот «противника», я, выражаясь языком фронтовых терминов, их можно было бы назвать автоматчиками. Они действовали активно и смело, не страшась трудностей борьбы, идя им навстречу. Это хорошие качества. Люди, выступавшие активно в такой борьбе, сделали большое и важное дело. Теперь эта борьба осталась позади. Носители ревизионистских взглядов и настроений потерпели полный идейный разгром. Борьба закончилась, и уже летают, как говорится, «ангелы примирения». В настоящее время идет, если можно так выразиться, процесс зарубцовывания ран. И те из литераторов, которые тогда со своей «точки зрения» хотели рассматривать наше советское общество, теперь стремятся поскорее забыть о том, что они допускали серьезные ошибки.

Надо, по моему мнению, облегчить этим товарищам переход от ошибочных взглядов на правильные, принципиальные позиции. Не следует поминать их злым словом, подчеркивать их былые ошибки, не надо постоянно указывать на них пальцем. Только польза будет для общего нашего дела. **(Аплодисменты).** Напоминать об этом не надо, но и забывать тоже не следует. **(Аплодисменты).** Как говорится, следует на всякий случай «узелок завязать», чтобы при необходимости посмотреть и вспомнить, сколько там узелков и к кому эти узелки относятся. **(Оживление в зале).**

Среди литераторов находятся еще отдельные люди, которые хотели бы напасть на «автоматчиков», выступавших в разгар идейной борьбы против ревизионистов наиболее активно, отстаивая правильные, партийные позиции. Кое-кто, видимо, хотел бы представить дело так, что во всем виноваты именно эти товарищи. Но это, конечно, в корне неправильно.

Принципиальные позиции надо отстаивать, надо вести решительную идейную борьбу с теми, кто делает наскоки на партийную линию. Конечно, в пылу борьбы нередко бывает так, что достается каждому, кто в нее вступает.

Вам, наверное, в жизни не раз приходилось наблюдать схватки мальчишек, участвовать в них. А я видел на руднике драки и взрослых. Бывали случаи, когда курские и орловские дрались между собою. Чтобы посмотреть эти драки, некоторые люди выходили заранее, становились в сторонке и смотрели, как разгорался пыл борьбы. Конечно, это было в старое, дореволюционное время. То была, так сказать, дань дикости и невежеству. Но так было.

Извините за такое упрощение, но в какой-то мере и в идейной борьбе бывает нечто подобное. Ведь когда развертывается схватка, то и у одной и у другой стороны имеются сочувствующие, желающие как-то участвовать в борьбе. В чем это участие порою выражается? Сочувствующие часто хотят разнимать. Они берут и тянут одного из вступающих в схватку в одну, а другого — в другую стороны. А борющиеся хотят высвободиться и, может быть, локтем или еще чем наносят удар разнимающим. Когда схватка кончилась, тот, кто пытался разнимать, жалуется, что его кто-то обидел. Его спрашивают: а ты участвовал в этой схватке? Он отвечает: нет, не участвовал, я разнимал. Но ведь ты тянул одного, держал его, за руки хватал, а в это время на него нападали, вот он, защищаясь, и дал тебе наотмашь.

Примерно то же самое происходит и в идейной борьбе, в политической схватке. Без единой борьбы с противниками нельзя обойтись, пока в мире существует капитализм. Мы всегда, как говорится, благословляли тех бойцов, которые идут на это святое дело, и сами участвовали и будем участвовать в таких «боях». Такие бои неизбежны, потому что идет борьба идейная, политическая. В этой борьбе нейтральных не может быть, а если ты хочешь быть нейтральным — отойди дальше, когда активные дерутся, а то попадет тебе и от тех и от других. **(Аплодисменты).**

После того, как кончилась борьба, некоторые из тех, кто начинал «драку», кто начинал борьбу против генеральной линии партии, хотят побыстрее забыть о том, кто действительно является зачинщиком, пытаются сложить ручки и держать голову так, как обычно изображают святых на иконах. И, находясь в такой смиренной позе, они заявляют, что будто бы их совсем напрасно обидели.

Но на подобные жалобы можно ответить вопросом: «А за что вас били?» И следует добавить: «Правильно вас били. Мало значит вас били, если вы так себя ведете». **(Аплодисменты).**

Вы можете спросить, к чему я призываю, к разжиганию страстей в борьбе или к примирению? Отвечаю вам — к сплочению сил на принципиальной основе. Думаю, что это сплочение уже наступило, оно все более укрепляется.

Алексей Максимович Горький хорошо сказал: «Если враг не сдается, его уничтожают». Это глубоко правильно. Это — классовая точка зрения, мы ее поддерживали и поддерживаем при оценке политической, классовой борьбы. Когда речь идет об интересах рабочего класса, трудового народа, об их борьбе против эксплуататоров, к примирению призывать нельзя. В таком случае призыв к примирению является не чем иным, как капитуляцией. Это не наша линия, это не коммунистическая, не большевистская линия.

Но есть правильная поговорка — лежачего не бьют. И если в идейной борьбе противник сдается, признает себя побежденным и выражает готовность встать на правильные позиции, не отмахивайтесь от него, поймите его, подайте руку, чтобы он мог в ряд встать, вместе работать. **(Продолжительные аплодисменты).**

Хотел бы сказать, что в нашем социалистическом обществе, где нет враждебных классов и групп, где вся жизнь строится на принципах товарищества и дружбы, надо более чутко подходить к тем людям, которые имели несчастье «дать себя черту запутать».

Мы верим в то, что нет людей неисправимых. Вы знаете благородство Феликса Дзержинского, его метод воспитания даже преступников уголовных, а не только политических своих противников. Вы знаете, какие плоды дал этот метод воспитания.

В наших условиях надо подходить к людям чутко, верить в человека, видеть свою конечную цель — борьбу за коммунизм. Надо воспитывать и перевоспитывать людей. Путем принципиальной критики, идейной борьбы надо стремиться к сплочению коммунистических сил и сил, которые идут за нашей партией в борьбе за построение коммунизма. Это — главное. **(Аплодисменты).**

Мне хотелось бы, товарищи, рассказать вам об одном интересном, на мой взгляд, факте. Совсем недавно, во время пребывания в Сочи, я получил письмо от одного гражданина. Фамилии автора письма я не назову, потому что это не нужно. Пройдет какое-то время, когда этот человек станет твердо на ноги, тогда возможно и будет смысл назвать его фамилию. Зачитаю вам письмо, полученное мною от человека, который был осужден за воровство. Вот это письмо:

«Председателю Совета Министров Союза ССР
товарищу **Хрущеву Н. С.**

Я с 12 лет занимаюсь кражами, за что был осужден четыре раза, последний раз судился в 1954 году на срок 6 лет. Наказание отбыл. По освобождении вернулся к семье и устроился на работу плотником. Зарабатывал 500—600 рублей в месяц. Платя за квартиру 200 рублей в месяц, я не смог обеспечить семью, и, задолжав за квартиру 400 рублей и 600 рублей в контору, 25 марта с. г. бросил семью в составе: дочери 4 лет, матери, жены (жена находится в роддоме с новорожденным) и уехал с мыслью о легкой жизни. Но начать свою старую преступную жизнь я не могу и не могу вернуться к семье, так как бросил ее без денег и в долгах. За эти пять дней, как я уехал, я не совершил ни одного преступления.

Я не боюсь ответственности и прошу Вас ответить советом, как мне быть. Я буду ждать ежедневно в течение этого времени, как только у меня хватит силы воли, буду ждать беседы с Вами. Если сочтете нужным меня арестовать, я и с этим согласен.

К сему — **подпись**».

Это было в Сочи. Я пригласил автора письма для беседы. Мы познакомились с ним. Услышав его фамилию, я сказал, что раньше знал одного генерала с такой фамилией.

Автором письма оказался молодой человек, лет тридцати. В беседе он показал себя разумным и приятным человеком. Он рассказал о себе, о своей жизни, о потере отца, о среде, которая отрицательно повлияла на него. Он говорил:

— Поймите мое положение, я мог бы работать грузчиком, видите — я сильный человек. Но меня не пускают на эту работу, смотрят, как на вора. Грузчики зарабатывают прилично, и я бы мог хорошо заработать, но мне не доверяют. До последнего времени я работал в бригаде. Другие в бригаде больше зарабатывают, чем я. На меня смотрят, как на вора, поэтому мне дают малоквалифицированную работу. Что мне теперь делать, как быть с семьей? Квартиры мне не дают, я живу на частной квартире. Если бы я жил на государственной квартире, я бы платил меньше. Помогите мне. Я Вам обещаю, что буду честным человеком, докажу Вам это.

Выслушав этого человека, побеседовав с ним, я поверил в него, он показался мне хорошим человеком. Может быть, я проявил либеральный подход к этому человеку, но мне было приятно поговорить с ним. Я поверил ему, и хочется думать, что он меня не обманет. **(Продолжительные аплодисменты).**

— Что Вы хотите от меня, чем могу Вам помочь? — спросил я у него.

— Помогите мне, чтобы я мог семью прокормить, — сказал он. — Это прежде всего. Я хочу вернуться к жене, к детям и матери.

— Хорошо, постараюсь помочь Вам, — ответил я ему. — Позвоню секретарю горкома партии, попрошу его, чтобы обратили внимание на Вас, устроили на работу, помогли бы приобрести квалификацию, чтобы Вы могли больше зарабатывать. Но постарайтесь работать честно. Потом я попрошу, чтобы Вам дали кредит. (Подумайте, бывшему вору кредит дать! **(Смех. Аплодисменты).** Это возможно только в наших советских условиях). **(Аплодисменты).**

Вам дадут кредит, чтобы Вы построили себе домик, или же попрошу, если есть возможность, чтобы Вам дали квартиру, и тогда Вы будете платить меньше. (Известно, что у нас квартирная плата самая низкая в мире; я бы сказал это символическая плата, потому что этих средств, наверное, не хватает на содержание дворника в этом доме).

Мой собеседник сказал:

— Это было бы очень хорошо. Я Вас буду благодарить.

Убедившись в ходе беседы, что ему верят, что с ним по-человечески разговаривают, автор письма обратился ко мне с такой просьбой:

— Товарищ Хрущев, знаете, что мне бы очень хотелось с Вами на память сфотографироваться. **(Смех. Аплодисменты).**

Я ответил ему:

— Это возможно, садитесь поближе, чтобы фотографу было лучше.

Мы сели, нас сфотографировали. Я пообещал ему прислать фотографию. Этот снимок ему послали. **(Аплодисменты).**

В заключение беседы выяснилось, что у собеседника нет ни копейки денег.

Тогда я сказал ему:

— Я помогу, чтобы Вы не только смогли доехать до дому, но и привезти подарки жене и детям.

Он вернулся домой, ему помогли устроиться на работу. Я попросил узнать, как он работает, как ведет себя. Мне сообщили, что он работает грузчиком и неплохо зарабатывает. Просил передать, что живет хорошо. Благодарил за помощь. **(Продолжительные аплодисменты).**

Вот вам, товарищи, один из фактов нашей жизни. Автор письма — это живой, конкретный человек.

К этому письму и к его автору можно было подойти по-разному. Ведь писал письмо человек, которого четыре раза судили за кражи. Его устроили на работу, а он бросил ее, убежал опять воровать, а теперь еще хочет со мной встречаться, — берите его, тяните к ответу. Это один подход.

Что такой подход дал бы этому человеку? Он привел бы к тому, что сбившийся с правильного пути человек повысил бы в тюрьме свою квалификацию вора, а нам нужен человек для нашего дела. Для того, чтобы поставить этого человека на правильный путь, нужен другой подход, нужно поверить в человека, в его лучшие качества. Может ли этот человек быть активным участником коммунистического строительства? Может, товарищи! **(Бурные аплодисменты).**

Мне трудно соревноваться в описании таких случаев с всеми уважаемым и всем известным автором «Педагогической поэмы» Антоном Семеновичем Макаренко. Он показал благородство человека, великую силу веры в человека. И все мы хорошо знаем, как сторицей была оплачена эта вера в человека теми, к кому было проявлено внимание и доверие — бывшими уголовниками и убийцами. **(Аплодисменты).**

Некоторые могут искать грубую аналогию в моем сравнении. Но думаю, что вы правильно меня поймете. Этот факт с письмом не относится к тому, что говорилось перед этим. Я привел этот факт для того, чтобы показать, что вопросы воспитания и перевоспитания людей — это важнейшие вопросы. В нашей стране, к сожалению, есть еще и преступники и убийцы.

Иностранец, посетивший Советский Союз и узнавший о подобных фактах, может сказать — у них строят коммунизм, а я сам видел, что у них есть убийцы. Но ведь мы вовсе и не собираемся утверждать, что мы покончили со всеми пережитками прошлого, сумели перевоспитать всех людей. Однако каждый, кто поближе познакомится с жизнью советского общества, узнает, что вовсе не наличие преступников является характерным для нашего общества, что для него характерен быстрый рост сознательности людей. Некоторые люди могут спросить: а будут ли преступники в коммунистическом обществе? Я лично, например, как коммунист, не могу дать гарантии, что их не будет. **(Смех).** Преступление — это отклонение от общепринятых норм поведения в обществе, нередко вызываемое расстройством психики человека. Могут быть заболевания, психические расстройства в коммунистическом обществе среди отдельных людей? Видимо, могут быть. Если это будет, то могут быть и проступки, которые свойственны людям с ненормальной психикой. Так не по этим же психопатам будут судить о коммунистическом обществе. **(Смех. Аплодисменты).** Тем, кто на подобном «основании» стал бы призывать к борьбе с коммунизмом, можно сказать, что и сейчас есть люди, которые борются с коммунизмом, с его благородными идеями, но у таких людей, видимо, явно не в норме психическое состояние. **(Смех. Бурные аплодисменты).**

Дорогие товарищи! Здесь выступали многие писатели. К сожалению, мы не имели возможности слышать все ваши выступления, но некоторые из них мы слушали и читали. Кое в чем будем считать себя должниками и постараемся прочесть ваши речи, ознакомиться с вашими замечаниями и предложениями.

Думаю, что вряд ли мне в моем выступлении нужно заниматься разбором ваших произведений. Как вы знаете, я не литературный критик, поэтому и не чувствую себя обязанным разбирать ваши литературные труды.

Некоторые факты свидетельствуют о том, что вы и сами не очень охотно друг друга критикуете. Не думаю, что вы хотите, чтобы это неприятное занятие было возложено на мои плечи. Сами пишите, вам самим, прежде всего, следует и критиковать написанное. **(Смех. Аплодисменты).** Вы хорошо знаете, что, разбирая произведения, надо одного хвалить, другого критиковать, а третьего посередине поставить. Ведь нельзя представить себе дело так, что вот пришел человек с двумя мешками, в одном из которых сладкие конфеты, а в другом — горькие пилюли, и начал бы раздавать — одному конфетку, другому — две, а третьему — горькую пилюлю. Будет более правильно, если вы сами будете и конфеты делить и пилюли принимать, определяя, когда это нужно и кому что следует. **(Оживление в зале).**

Вместе с тем следует сказать, что литературная критика, повседневный глубокий разбор литературных произведений — это важнейшее условие для успешного развития нашей литературы. Вот почему вы не имеете права отходить от критики своих собратьев и от разбора их произведений. Что значит литературная критика? Это — оттачивание писательского оружия, глубокий разбор произведения, это — совершенствование мастерства литераторов. Мне нет нужды подробно говорить об этом, вы сами хорошо знаете все значение таких вопросов. Мы хотим и народ ждет новых литературных произведений, хороших, зовущих на борьбу, зовущих к победе коммунизма.

Вы, видимо, знаете, что я человек неспокойного характера, не люблю жвачки. Каждый на своем посту должен быть активен, в литературе должна быть большая страстность. Активная деятельность, борьба за высокие идеалы, за строительство новой жизни — все это импонирует человеку. Если бы человек был пассивным, мы бы не могли продвигаться вперед. Только борьба миллионов и миллионов людей за строительство новой жизни, борьба активная, вдохновенная и страстная позволяет нам быстро двигаться вперед и побеждать. Люди пассивные, равнодушные, флегматичные едва ли напишут произведения, которые дышали бы страстностью и звали на подвиги героические. Или это возможно? **(Оживление в зале).** Конкретных примеров по этому вопросу у меня нет, но думаю, что вряд ли это возможно.

Товарищи! Мы гордимся замечательными писателями старшего поколения, гордимся молодежью, которая вступает в строй. Надо внимательно, заботливо относиться к творчеству молодежи. Я хотел бы высказать некоторые свои замечания о работе с начинающими писателями. Без притока молодых творческих сил не будет расти литература в целом. Молодежь — это наша смена. Каждый начинает с чего-то небольшого, а потом он развернется, создаст большие, хорошие произведения, и его талант признают. Талант рождается не сразу, он постепенно совершенствуется.

В воспитании творческой молодежи у нас есть существенный недостаток. Состоит этот недостаток, по моему мнению, в том, что у нас нередко создают тепличные условия для начинающих писателей. **(Аплодисменты).**

Вспомните, какие суровые условия были в царской России для человека вообще, а тем более для писателя, для мыслящего человека, который не мог мириться с пороками старого общества. Он сам возмущался и, выражая свое возмущение в произведениях, заставлял миллионы людей возмущаться, подниматься на борьбу за лучшую жизнь. Известно, как трудно было в то время творческой интеллигенции пробивать себе дорогу.

В результате Октябрьской революции условия коренным образом изменились. В нашем социалистическом обществе открыт простор для всестороннего раскрытия и выявления всех творческих возможностей и дарований человека. Мы хотим, чтобы творчество молодежи еще больше развивалось. В нашей советской среде рождается много талантов. Нужно всемерно помогать росту одаренных людей. Но не следует искусственно отрывать их от земли, от среды, в которой они живут.

Меня признают поборником кукурузы. Хочу привести пример выращивания кукурузы в нормальных и тепличных условиях и провести некоторую аналогию с воспитанием молодых литераторов. **(Оживление в зале. Аплодисменты).**

Любителей кукурузы много: ее любят грузины, армяне, украинцы и русские из южных областей. Особенно вкусна кукуруза в молочно-восковой спелости. Кто не кушал ее, тот не знает, какая это вкусная пища. Так вот люди, которые не имели опыта выращивания кукурузы, но горели желанием вырастить ее пораньше, начинали выращивать ее рассаду в теплицах. Помню, один агроном, зная, что я страстно агитирую за кукурузу, видимо, решил мне сделать приятное: он вырастил рассаду кукурузы в теплице и потом высадил ее в поле. Когда я приехал на это поле, то увидел следующую картину: кукуруза, которая была посеяна, еще не взошла, а кукуруза, высаженная из теплицы, была ростом в 20—30 сантиметров. Посмотрел я на эти посевы и сказал агроному:

— Знаете, что вы глупость сделали?

— Как? Почему? — спрашивает он.

Я ему ответил:

— Кукуруза, посеянная в грунт, хотя еще и не взошла, но она поднимется, разовьется и даст хороший урожай, а кукуруза, высаженная из теплиц, зачахнет, не даст хорошего урожая, так как она выращивалась в тепличных условиях. Посмотрите на растения высаженной кукурузы. Они хилые, желтые, нет той зелени, вроде как загара у человека, который находился под зонтиком. Конечно, это растение не может выдержать всех испытаний, которые оно встретит в своем развитии.

В какой-то степени и некоторые наши начинающие писатели напоминают мне кукурузу, которую, прежде чем высадить в грунт, проращивают в теплице. Бывает так: — Напишет человек первый рассказ или стихотворение, и сразу же начинают шуметь, что появилась новая звезда, новый талант. **(Оживление в зале. Продолжительные аплодисменты).** Этот товарищ, который написал первое произведение, писателем или поэтом себя не называл, он только попробовал свои силы, а о нем уже вовсю трубят, что это образец, алмаз, которого ожидало человечество, его тянут в Союз писателей. Если такой начинающий живет в провинции, то говорят, что нужно ему дать квартиру в Москве или в столице республики. Мол, это новая звезда, разве может она находиться в провинции.

Разве это правильно? Ведь Михаил Александрович Шолохов живет в своей столице — станице Вешенской, а ну-ка, столичники, потягайтесь с ним на литературном поприще. **(Аплодисменты).**

Вопрос заключается не в том, кто где живет, а в том, кто что может, на что способен тот или иной человек. **(Аплодисменты).**

Думаю, что создание тепличных условий может отрицательно сказываться на воспитании творческой молодежи. В самом деле, что иногда получается, с человеком, которого подняли на щит и взяли из той среды, где он раньше работал. Его признали писателем, вручили билет члена Союза писателей, дали квартиру в столице. До этого он работал на производстве трактористом, комбайнером, токарем, слесарем, конструктором, инженером, агрономом. Ведь он не родился писателем, а где-то рос, трудился. А потом оказывается, что после первого удачного произведения этот человек не в состоянии написать нового, лучшего произведения. Что же ему делать? Вот он и рассуждает: сесть за штурвал комбайна — негоже для писателя; пойти на завод — тоже негоже. Куда же он идет? Идет в Союз писателей, чтобы получить деньги из литературного фонда. **(Оживление в зале. Аплодисменты).** Его там подкармливают. Он считает, раз признали, что он талант, вручили членский билет, как свидетельство его способностей, так давайте. И если даете, то давайте больше. **(Оживление в зале).**

Может быть, я несколько преувеличиваю, никто не собирается делать трагедию из этого. Хочу только показать, что это является отступлением от норм, которых нам надо придерживаться. **(Аплодисменты).**

Нужно помогать молодым товарищам развивать свое дарование, поддерживать молодежь, как поддерживали ее многие старые писатели, как поддерживал Горький. Я читал письма Михаила Михайловича Коцюбинского, читал его переписку с Горьким, который оказал огромное влияние на творчество Коцюбинского, как и на многих других писателей, мастеров искусства. Пусть меня поправят украинские писатели — Николай Платонович Бажан, Александр Евдокимович Корнейчук и Максим Фаддеевич Рыльский, если я допущу неточность, — Коцюбинский долгие годы работал в комиссии по борьбе с сельскохозяйственными вредителями, статистиком в земской управе и занимался литературным трудом. Как вы знаете, писал он хорошо.

Почему бы писателю для того, чтобы написать о рабочем, не поехать туда, где рабочие живут и трудятся, изучить, как они работают? Не лучше ли вместе с ними жить. Разве это плохо? **(Аплодисменты).** Тогда и время на поездки тратить не надо. **(Аплодисменты).**

Товарищи, я не думаю, конечно, вносить предложение, чтобы столичных писателей расселить по Советскому Союзу на шахтах, заводах и в колхозах. Нет, это было бы неразумно. Хочу только сказать, что писателям нужно глубже вторгаться в жизнь, изучать ее, воплощать в художественных образах все новое в жизни Советской страны, глубже показывать человека — создателя всех материальных и духовных ценностей нашего общества.

Разве полезно тех людей, которые выросли и живут в определенной среде — в колхозе, на заводе, в учреждении, питаются соками этой среды, вырывать оттуда и пересаживать их в искусственно созданные тепличные условия.

Если это сделать, то человек может потерять почву под ногами, не будет получать живительных соков, и он почувствует себя, как растение, вырванное из земли.

Например, когда вы пересаживаете плодовое дерево и вырываете из земли основные корни, то нужно 2—3 года, пока вырастут новые разветвленные корни и дерево снова зацветет. Так бывает и с человеком, когда его выхватывают из привычной среды. Он может со временем укорениться, стать на ноги, но может и засохнуть.

Я позволю себе привести один давний разговор с украинскими писателями. Когда я приехал работать на Украину, это было еще до войны, ко мне пришли писатели, хорошие товарищи, не буду называть их фамилии. Мы побеседовали по некоторым вопросам, а потом они говорят:

— Товарищ Хрущев, у нас есть просьба к Вам.

— Какая?

— У нас появилась замечательная народная поэтесса, крестьянка.

— Это хорошо, — говорю, — теперь много появляется талантливых людей. В чем она нуждается?

— Она в деревне живет, — говорят мои собеседники.

— А что вы хотите?

— Надо ей квартиру дать в Киеве.

Я тогда сказал товарищам следующее: эта женщина сочиняет стихи о колхозной жизни, хотя она и малограмотная, но, видимо, способная. Она сочиняет о людях и событиях, которые она видит, в которых она участвует. Но возьмите ее из колхоза, поселите на Крещатике, о чем она может писать? Она быстро зачахнет, ничего не сможет сочинить, а если захочет писать, она вынуждена будет поехать в колхоз.

Мои друзья-писатели меня выслушали, а потом все-таки приняли эту колхозницу в Союз писателей. Но из нее толку не вышло, потому что человек она малокультурный, незрелый. Она умела только рифмовать, но ведь одна рифма — это еще не поэзия. **(Аплодисменты).**

Думаю, товарищи, вы правильно поймете и согласитесь с тем, что надо поддерживать начинающую молодежь независимо от возраста, но не надо искусственно ставить ее в тепличные условия. Никогда человек не научится плавать, если его все время чем-то поддерживать в воде. Чтобы научиться плавать, надо лезть в воду, пробовать свои силы, тренироваться. Если обучающийся начнет тонуть, помогите ему, но потом научите его, чтобы он сам плавал. Дайте возможность начинающему писателю развивать свой талант собственными силами. **(Аплодисменты).**

Товарищи! Можно ли говорить «о праве писателя на ошибки», «о праве писателя на неудачи»? Думаю, что само положение и роль писателя в обществе лишают писателя такого права. Хорошо сказал Леонид Сергеевич Соболев на первом с'езде писателей в 1934 году: партия и правительство дали советскому писателю решительно все и отняли у него только одно — право плохо писать.

На мой взгляд, народ отнял у писателя не только право плохо писать, но прежде всего писать неверно. Произведения могут быть написаны, так сказать, на невысоком уровне. Ну, и что ж, читатель даст свою оценку плохому произведению. Другое дело, если произведение написано неверно, то есть в произведении взяты неправильные исходные позиции. Этого никак нельзя допускать, потому что это литературный брак.

Могут сказать, что нет производства без брака. Это верно, но бывает разный брак, разные ошибки. Согласитесь, что одно дело брак какой-либо детали, допущенный по вине слесаря или токаря, и совсем другое дело литературный брак. В первом случае дело ограничится тем, что бракованную деталь выбросят, закажут сделать новую и пропадет только время, затраченное на изготовление детали, и материал. Во втором случае бракованная литературная продукция получает жизнь (ведь книга с ошибками вышла в свет!), она будет прокладывать себе дорогу к читателям и даже к тем, кто еще не научился твердо держаться на ногах и хорошо разбираться в достоинствах и недостатках художественного произведения. Читатель видит, что книгу написал писатель, и подходит к ней с доверием. Вы знаете, какое уважение воспитала партия в нашем народе к писателям, к художественному

(Окончание на 3-й стр.).

Служение народу—высокое призвание советских писателей

Речь товарища Н. С. Хрущева на III съезде писателей 22 мая 1959 года

(Окончание. Начало на 1-й и 2-й стр.).

произведению, к печатному слову. Вот почему литературное произведение, даже если в нем имеются серьезные идейные ошибки, может быть принято известной частью читателей как настоящее произведение, к которому нужно относиться с доверием и учиться жизни и борьбе. Посудите сами, какой вред может принести советским людям, коммунистическому строительству такая бракованная литература.

Вы скажете, а где гарантия от ошибок? Да, гарантии давать трудно, потому что писатель, если он подлинно советский писатель, допускает ошибки несознательно, непреднамеренно, а в силу целого ряда причин — недостаточного знания жизни, неверно взятых исходных позиций и т. д. Чтобы не допускать этого, надо помнить, что писатели живут в обществе, отображают жизнь общества, их творчество должна направлять общественная критика, они должны прислушиваться к ней, считаться с ней, устраивать товарищеские дискуссии и обсуждения, выносить на суд общественности свои произведения.

Вы опять можете сказать: критикуйте нас, контролируйте и, если произведение ошибочное, не печатайте его. Но вы знаете, нелегко сразу разобраться в том, что печатать и что не печатать. Самый легкий путь — ничего не печатать, тогда не будет никаких ошибок, а человек, запретивший печатать то или иное произведение, будет выглядеть умным человеком. Но это было бы глупостью. **(Оживление в зале. Аплодисменты).**

Поэтому, товарищи, не взваливайте на плечи правительства решение таких вопросов, решайте их сами по-товарищески. По-нашему, это будет критика и критика настоящая. Если это подлинная литературная критика, то для нее сваты и братья не указ, она должна заботиться о главном — об идейном и художественном достоинствах литературного произведения. Так должны мы поставить дело.

Думаю, что Александр Трифонович Твардовский прав, заявив в своем выступлении на с'езде, что в литературном творчестве важно прежде всего качество. Верно, что в духовной деятельности предпочтительнее «лучше», чем «больше». Дайте одну книгу, но хорошую. Немного книг написал Николай Островский, но его «Как закалялась сталь» — настоящая книга. Писатель умер, но книга его, видимо, будет жить в веках. Не буду называть других авторов и другие произведения — их много у нас. Надо стремиться к созданию хороших книг, чтобы они долго жили и доставляли радость людям.

С детства запали мне в душу строки Николая Алексеевича Некрасова из его поэмы «Дедушка». Хорошо помню их слово в слово.

Вот эти слова:

«Чудо я, Саша, видал,
горсточку русских сослали
в страшную глушь, за раскол,
волю и землю им дали —
год незаметно прошел.
Едут туда комиссары —
глядь уж деревня стоит:
риги, сараи, амбары,
в кузнице молот стучит...
Так постепенно в полвека
вырос огромный посад.
Воля и труд человека
дивное диво творят...»

(Аплодисменты).

Смотрите, как хорошо сказал Некрасов о человеке, на что способен этот человек, если ему дают волю и землю! **(Бурные аплодисменты).** Но масштабы были тогда не наши. Что сказал бы Некрасов сейчас, живи он в наше время, если бы узнал, что за три—четыре года советские люди подняли целинных земель 36 миллионов гектаров! **(Аплодисменты).** Если то было чудо, то о делах советских людей мало сказать сверхчудо.

Вот в какую эпоху мы живем, товарищи! Но мы преклоняемся перед гением Некрасова, сумевшего в них, по нашим масштабам скромных проявлениях, увидеть и оценить, что «воля и труд человека дивное диво творят». В наше время проявляются великие творческие силы народа, преобразившего свою Родину в могучую социалистическую державу. Наш противник сейчас уже понимает и видит это.

Расскажу вам о таком факте. Недавно на одном приеме я беседовал с дипломатическими представителями некоторых стран. Самый животрепещущий сейчас вопрос — это вопрос о совещании министров иностранных дел. Посол Западной Германии спросил меня:

— Как решится вопрос в Женеве?

— Это Вы уж мне скажите, Вы посол своего правительства, скажите, что оно думает. Но что бы Вы ни думали, я могу сказать одно, надо подписывать мирный договор с двумя Германиями.

— Это невозможно.

— Нет, это возможно. Если сегодня для вас невозможно, мы подпишем мирный договор с Германской Демократической Республикой и подождем того времени, когда вы скажете — возможно, и тоже подпишете мирный договор. **(Аплодисменты).**

Посол сказал мне, что нет, этого не будет. Я ему ответил, не торопитесь, не говорите «нет», обождите.

Тогда еще один посол присоединился к нашей беседе. Посол, о котором я говорю, когда-то жил в нашей стране, он и его отец имели фабрику в Москве, но затем выехали отсюда и сейчас он является послом одной страны, прекрасно говорит по-русски, и поэтому мы говорили с ним без переводчика. Так вот, этот посол обращается к послу Федеративной Республики Германии и говорит ему:

— Знаете, господин посол, я Вам не советую спешить со словом нет. 30 лет тому назад я сказал, что Советская власть долго не продержится, и, как видите, я ошибся. **(Аплодисменты).**

Это говорит о том, что даже такие люди, которые по своему классовому положению были и остались нашими противниками, — и те теперь стали зрячими и уже начинают поправлять своих коллег: не спеши, не торопись говорить «нет».

А мы-то с вами, товарищи, коммунисты. Вы можете сказать: не все мы коммунисты. Могу на это ответить, что когда у нас выступают ораторы — писатели, рабочие, служащие, то по речи невозможно определить, коммунист оратор или не коммунист, и чтобы выяснить это, нужно спросить самого оратора. Это ли не живая демонстрация слияния дум нашей партии с думами народов нашего великого Советского Союза. **(Бурные аплодисменты).** Это самая великая награда для нашей партии, это великий триумф ленинского учения. Учение нашей партии, программа нашей партии перестали быть только научным документом, а стали документом самой жизни, взглядами, пониманием, программой действия нашего великого народа. **(Бурные аплодисменты).**

Это награда и потому, что сейчас как никогда, высок международный авторитет нашей страны, высок авторитет советской внешней политики, а политика нашего правительства вытекает из политики и учения нашей Коммунистической партии. Это, следовательно, признание того, что учение Коммунистической партии является всепобеждающим учением. Мы должны сделать все для того, чтобы еще больше возвысить наше государство своими делами.

Товарищи, разрешите мне привести еще одно стихотворение. Мне нравятся слова Ивана Саввича Никитина о родине:

«Уж и есть за что,
Русь могучая,
Полюбить тебя,
Назвать матерью,
Стать за честь твою
Против недруга,
За тебя в нужде
Сложить голову!»

Это замечательные слова. Поэт в его время говорил, что Россию можно назвать матерью, а мы знаем, что Русь не всем была тогда матерью, многим она была и мачехой. Я говорю не только о национальном, но и о классовом составе населения бывшей России. И все-таки поэт назвал ее матерью. Так что же можно сказать о нашем великом Советском Союзе, который действительно стал матерью всех народов, и в нашей стране все народы стали братьями. **(Бурные аплодисменты).**

А всем этим, товарищи, мы обязаны великому Ленину, нашей славной Коммунистической партии, советскому строю, мы обязаны самоотверженному труду наших народов. Будем беречь все завоевания социализма, приумножать их и двигаться вперед к заветной цели — построению коммунистического общества. **(Бурные аплодисменты).**

В новое время и по-новому хорошо сказано о советском народе в стихотворении Александра Твардовского «Почти полвека». Оно было опубликовано в декабре прошлого года в «Правде». Не буду его читать, так как вы все читали его и помните. Это стихотворение выражает душевные переживания каждого человека, который любит свою социалистическую Родину, любит Советское государство и гордится его достижениями. **(Аплодисменты).**

Товарищи! Мы ведем сейчас коммунистическое строительство широким фронтом. Если выражаться военным языком, то можно сказать, что наше общество организовано в отряды, которые широким фронтом ведут наступление.

Многие из вас сами участвовали в боях, и вы знаете, что без артиллерии почти невозможно пехоте прорвать укрепления противника без крупных потерь, что всегда перед наступлением проводится артиллерийская подготовка, на которую расходуется большое количество снарядов, в зависимости от того, как укреплены позиции противника. Здесь присутствует маршал Малиновский, он может это подтвердить.

Думаю, товарищи, что в нашем общем наступлении деятельность советских писателей можно сравнить с дальнобойной артиллерией, которая должна прокладывать путь пехоте. **(Бурные аплодисменты).** Писатели — это своего рода артиллеристы. Они расчищают путь для нашего движения вперед, помогают нашей партии в коммунистическом воспитании трудящихся.

Три дня тому назад я принимал американцев. Был среди них один старый человек — судья. Он выступил в конце беседы и сказал: спасибо, господин Хрущев, за беседу, я очень доволен, и все мы довольны пребыванием в Советском Союзе. Мы очень много увидели, а я лично особо Вас благодарю. Боюсь, что, когда вернусь и буду рассказывать друзьям о своих впечатлениях, некоторые скажут, что, наверное, русские «промыли мозги старому судье».

Буквально так и сказал. Неплохо сказано. Так вот, товарищи, нужно, чтобы вы своими произведениями «промывали людям мозги», а не засоряли их. Сейчас на вас, писателей, ложится особая ответственность.

Вы знаете, товарищи, что когда артиллерия подготовляет наступление и сопровождает в наступлении пехоту, то она стреляет через свои боевые порядки. Поэтому надо уметь бить точно, бить по противнику, а не стрелять по своим. **(Смех, аплодисменты).**

Мы переживаем время бурного развития науки и техники, и техника у нас меняется и артиллерия меняется. Происходит теперь как в песне: и дубина с сохой отошли на покой, их сменила царица машина. На смену артиллерии и авиации пришла ракета, которая уже запущена в космос и является спутником Солнца.

Подобно тому, как это происходит в развитии техники, вам тоже нужно оттачивать, совершенствовать свое оружие, чтобы оно было более дальнобойным, более точным.

Дорогие товарищи! Я кончаю свое выступление. Позвольте выразить вам благодарность за ваше внимание, за то, что вы меня выслушали. Если я что-либо сказал не так, думаю, что вы мне простите это. Признаюсь, я очень волновался и беспокоился. Сперва думал выступить по заранее подготовленному тексту. Но вы знаете мой характер — не люблю читать, люблю беседовать. **(Бурные аплодисменты).**

Вам, товарищи, известно, как бывает трудно выступать. Когда речь написана и приготовлена — можешь спокойно спать. А когда предстоит выступать без текста — так и спится плохо. Проснешься и начинаешь думать, как лучше сформулировать тот или иной вопрос, начинаешь сам с собой спорить. Выступление без текста — это очень тяжелый хлеб для оратора.

Я, конечно, не застрахован от оговорок. Поэтому прошу не быть строгими судьями, а если какие оговорки вы и заметили, то не судите слишком строго. **(Аплодисменты).**

Товарищи! Отражайте в своих произведениях великие дела, которые совершает народ, простые люди. Нужно, чтобы об этих людях знали, видели их лучше, чтобы они были примером для всех, кто ведет борьбу под руководством Коммунистической партии за построение коммунистического общества.

Да здравствуют славные народы Советского Союза, строящие коммунизм! **(Бурные аплодисменты).**

Да здравствует наша великая Коммунистическая партия! **(Бурные аплодисменты).**

Да здравствуют советские писатели — верные помощники нашей партии в строительстве коммунизма! **(Бурные, продолжительные аплодисменты. Все встают).**

Вопросы внутрипартийной жизни—на пленуме горкома КПСС

Некоторое время тому назад бюро Кемеровского обкома КПСС указывало Осинниковскому горкому на недостатки в вопросах роста рядов партии, воспитания коммунистов и расстановки их на решающих участках производства. Выполняя постановление бюро обкома КПСС, горком, первичные парторганизации стали больше уделять внимания важнейшим вопросам внутрипартийной жизни. Улучшился прием в партию. За последние два года, например, в ряды партии принято 370 рабочих. Теперь больше коммунистов трудится в угольных лавах, в забоях, на об'ектах строительства, у агрегатов и станков. На участках и в цехах предприятий созданы 132 партгруппы.

На днях пленум городского комитета обсудил вопрос о дальнейшем усилении организационно-партийной работы. С докладом выступил секретарь горкома П. М. Свириденко.

В обсуждении доклада приняли участие секретари первичных парторганизаций тт. Хохлов, Логинов, Баранов, Краев, Воронков, Папаш, партгрупорги тт. Кабелин, Хайрулин, Архипов и другие.

Докладчик и выступающие указывали, что, несмотря на некоторые успехи, отдельные первичные парторганизации мало проявляют заботы о росте рядов КПСС за счет передовых рабочих, особенно ведущих профессий. Парторганизация шахты № 4, например, за два года кандидатами в члены КПСС приняла только одного навалоотбойщика и одного проходчика, а в парторганизациях углепогрузочной станции, городской автобазы, хлебокомбината, пищекомбината, промысловой артели «Победа» за это время в партию не принято ни одного производственника.

На пленуме было высказано много замечаний о недостатках в воспитании коммунистов, приводились примеры неправильной расстановки коммунистов на решающих участках производства.

Пленум принял развернутое решение, направленное на дальнейшее улучшение внутрипартийной жизни парторганизаций города.

Д. МОЛОКОВ.
(Корр. «Кузбасса»).

Выше темпы посадки кукурузы!

На полях Ленинск-Кузнецкого района

Стремительна и коротка посевная страда в колхозе «Победа», где 19 мая завершен сев пшеницы на 3.575 гектарах. Не теряя ни минуты, механизаторы и полеводы форсируют сев овса.

Много предстоит свершить хороших дел кукурузоводам, решившим собрать с каждого из 650 гектаров посева по 500 центнеров зеленой массы кукурузы. На этот смелый шаг они решились с верой в свои силы и сумеют добиться поставленной цели.

На всех зяблевых участках, отведенных под кукурузу, проведено раннее боронование, двукратное предпосевное дискование. В почву внесен перегной. Сейчас на поля вывозится еще около 2 тысяч тонн удобрений, чтобы заделать их в почву во время предпосевной культивации.

Примерное старание проявляют члены звена П. Миллера. Сам звеньевой — высококвалифицированный механизатор. Он проявил замечательную инициативу — переоборудовал кукурузосажалку «СКГК-6В» по способу инженера Логвина, отрегулировал машину так, что отлично осуществляется параллельная переноска мерной проволоки.

Колхоз закупил легкие бороны, предназначенные специально для рыхления почвы перед всходами культуры и после их появления. Этот агроприем очень результативен в борьбе с сорной растительностью на кукурузных плантациях.

Словом, люди с знанием дела, по-хозяйски берутся за возделывание кукурузы, организованно начали посадку этой культуры.

Агроном **И. Емельяненко.**

☆ ☆ ☆

Механизатор из колхоза «Первое мая» Г. Тришин первым в районе решил взять высокое обязательство — собрать в среднем с гектара по 500 центнеров зеленой массы кукурузы. Об этом вскоре узнали все кукурузоводы района и горячо поддержали его почин.

Инициатор борьбы за высокий урожай «королевы полей» и его друзья деловито хозяйничают на полях. Участки под кукурузу отведены на южных склонах холмов, на солнцепеке. Прошлогодней весной там сеяли пшеницу, а ранней осенью запахали зябь.

Сами члены звена вывезли на этот участок много перегноя. Его заделали в почву во время предпосевной обработки участков.

22 мая звено начало посадку кукурузы. Квадраты получаются точные. Это значит, что обработка междурядий пойдет хорошо и урожай будет обеспечен.

☆ ☆ ☆

В колхозе «Ленинский путь» ежегодно удается на славу урожай картофеля. И раньше, правда, возделыванием этой культуры здесь занимались десятки людей. Нынче же труд организован иначе — созданы специальные звенья из полеводов и механизаторов, имеющих опыт в овощеводстве и отлично знающих технику.

Колхозу предстоит посадить 120 гектаров картофеля. Земля хорошо удобрена и обработана. Благодаря этому в бригадах раньше прошлогоднего начали посадку этой культуры. Тракторист Ф. Юдин и машинист картофелесажалки Е. Юдин добиваются высокой выработки на агрегат, выполняя ежедневно до полутора заданий.

Из 120 гектаров картофеля по плану больше половины уже посажено, причем квадратно-гнездовым способом, с хорошим качеством заделки районированных семян и с внесением удобрения в гнезда.

А. Сунко.

Будет 500 центнеров кукурузы на гектаре

Члены кукурузоводческого звена нашей бригады решили вырастить в этом году на площади в 200 га по 500 центнеров зеленой массы кукурузы на гектаре. Мы уверены, что свое обязательство выполним. Наше звено укомплектовано опытными мастерами возделывания ценной кормовой культуры. Это трактористы Василий Кирсанов, Петр Харыбин, сеяльщики Роман Шмидт и Иван Ротенберг. Под кукурузу земля была вспахана с осени. На каждый гектар внесено по 20 тонн перегноя, завезены высококондиционные семена. Сейчас члены нашего звена выехали в поле и приступили к посадке, которую мы проведем за два—три дня.

Но хорошо посадить кукурузу мало. За ней нужно организовать тщательный уход. Чтобы сорняки не заглушили посевы, проведем первое боронование легкими боронами, а потом еще многократную обработку междурядий после появления всходов.

Когда стебли достигнут высоты 10 сантиметров, подкормим растения азотными удобрениями. Выполнение всех этих агротехнических мероприятий позволит нам получить высокий урожай кукурузы.

В. Крель,
бригадир колхоза им. Ленина.

Трактором управляет сеяльщик

ПАВЛОДАР, 25 мая. (ТАСС). По пашне идет гусеничный трактор «С-100» с пятью сеялками на прицепе. В его кабине никого нет. Агрегат приближается к краю поля, останавливается и затем сворачивает в нужном направлении.

Это необычная машина работает сейчас на полях совхоза имени Панфилова Иртышского района. Трактором управляет на дистанции сеяльщик. Для этого на сеялке имеется кнопочная панель, соединенная кабелем с трактором.

Такой агрегат конструкции казахстанского изобретателя И. Г. Логинова построен на Челябинском заводе и вместе с другими тремя «С-100» проходит сейчас испытания в производственных условиях.

Хорошее приспособление

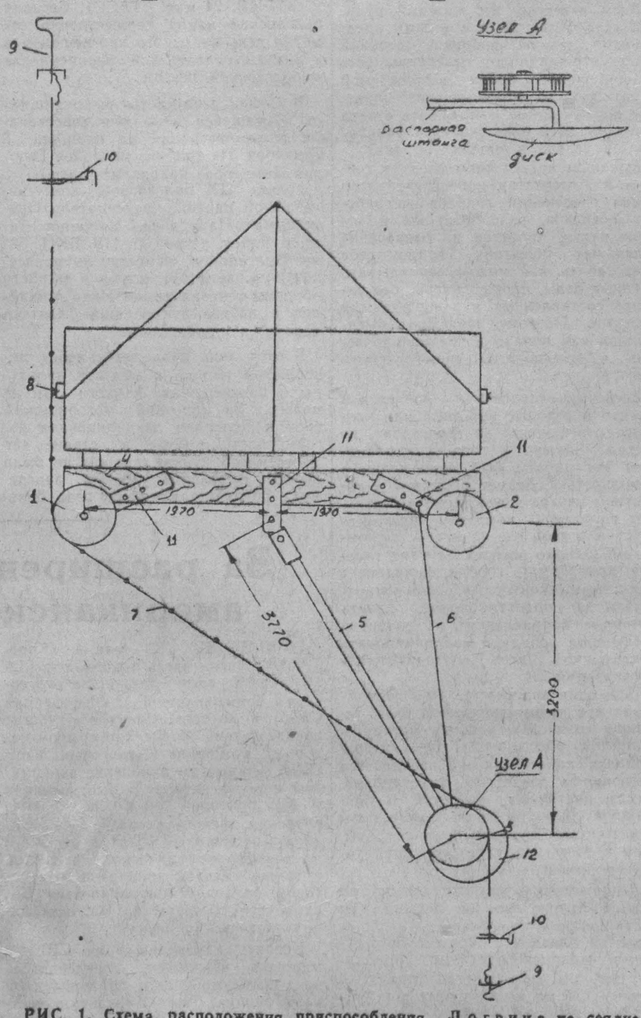

РИС. 1. Схема расположения приспособления Логвина на сеялке «СКГК-6В»: 1, 2, 3 — ролики, 4 — подножка, 5 — распорная штанга, 6 — растяжка, 7 — мерная проволока, 8 — узлоуловитель, 9 — натяжной кол, 10 — фиксаторная вилка, 11 — металлическая планка, 12 — опорный диск.

В колхозах и совхозах Яшкинского, Промышленновского районов и в Кемеровском сельскохозяйственном техникуме изготовлены приспособления инженера А. М. Логвина для параллельного переноса мерной проволоки. Испытания этого приспособления на сеялках «СКГК-6В» показали, что с его помощью можно получить совершенно точные квадраты.

Приспособление для параллельного переноса мерной проволоки (рис. № 1) можно изготовить за 8—10 часов. Оно состоит из трех роликов (1, 2, 3), распорной штанги (5), растяжки (6), трех пластин (11) для крепления приспособления, опорного диска распорной штанги (12), двух фиксаторных вилок (рис. 3) и двух натяжных колов (рис. № 4) упрощенной конструкции.

Ролики можно изготовить из двух дисков-сошников от выбракованной зерновой сеялки или дисков выбракованного лущильника, соединенных между собой чугунной или стальной ступицей и шестнадцатью штифтами.

По окружности дисков диаметром 260 мм сверлят 16 десятимиллиметровых отверстий, в которые вставляют и расклепывают с обеих сторон роликов штифты длиной 50 мм.

Диски ролика привариваются к ступице электросваркой. Размеры изготавливаемого ролика показаны на рисунке № 2. Ролики вращаются на пальцах. Палец в сборе с роликом устанавливается в отверстие металлической планки.

Две планки с роликами устанавливаются на подножке сеялки, а третий ролик укрепляется на конце распорной штанги.

Распорную штангу можно изготовить из 1,5—2-дюймовой трубы или деревянного бруса толщиной 70—80 мм с металлическими наконечниками.

Один конец штанги шарнирно (через металлическую планку) крепят в средней части подножки по центру сеялки. Другой ее конец опирается на землю через диск, приваренный к загнутому концу распорной штанги. При этом следует учесть, что приваренный диск не должен идти по крайним следам сошников сеялки.

Растяжка представляет собой стальной трос диаметром 8—10 мм или цепь, одним концом присоединяемая через специальное крепление к ролику распорной штанги, другим концом через крючок к планке ролика, установленного на подножке сеялки.

Фиксаторные вилки изготавливаются из 16—18 мм железа, согласно размерам рисунка. Устройство и размеры натяжного кола показаны на рисунке.

Установка приспособления на сеялку начинается с крепления центральной металлической планки распорной штанги на деревянную подножку по осевой линии сеялки. С нижней стороны подножки в этом месте устанавливается дополнительный кронштейн, соединяемый с подножкой и планкой 2 болтами. Передний конец кронштейна прикрепляется к раме сеялки с помощью сварки или болтами.

После этого к краям подножки сеялки крепят планки (11) с роликами таким образом, чтобы центры роликов и центр отверстия в планке для крепления распорной штанги находились на одной осевой линии, параллельной раме сеялки. Расстояние от осевой линии сеялки до центров роликов 1970 мм.

Затем через шарнирное соединение устанавливается распорная штанга с третьим роликом и соединяется с помощью растяжки с одной из планок роликов на подножке сеялки.

Перед посевом кукурузы каждый сеяльщик и тракторист должен хорошо изучить и строго выполнять следующую очередность работы сеялки с приспособлением.

На участке, выделенном под посев кукурузы, производится провешивание линии для первоначального прямолинейного прохода агрегата.

На одном конце поля, против провешенной линии, устанавливается натяжной кол, закрепляется конец мерной проволоки, и холостым проходом агрегата производится разматывание ее.

Другой конец размотанной мерной проволоки через динамометр закрепляется ко 2-му натяжному колу. Навертыванием тросика на центральный стержень производится натяжение проволоки до выхода риски на стержне динамометра, что соответствует усилию (в 40—50 кг).

В это время агрегат делает разворот. От натяжного кола отсчитывают 18-ю шайбу и метят ее. Не доходя до меченной шайбы 15 мм со стороны, противоположной натяжному колу, устанавливают фиксаторную вилку.

Агрегат под'езжает к фиксаторной вилке и останавливается так, чтобы меченная шайба находилась против тракториста. Здесь же выбрасывается маркер.

Вытаскивается натяжной кол, отсоединяется динамометр, и мерная проволока заправляется в вилку узлоуловителя и в приспособление.

Вновь устанавливают натяжной кол и навертыванием тросика на центральном стержне добиваются первоначального положения меченной шайбы относительно фиксаторной вилки.

В этом положении стопорится центральный стержень натяжного кола и высвобождается фиксаторная вилка, вместо нее устанавливают контрольный колышек, и начинается первый рабочий проход агрегата.

При подходе к концу гона тракторист останавливает машину возле натяжного кола, сеяльщик отсчитывает от кола 18-ю шайбу, которая будет находиться позади приспособления, метит ее и фиксирует вилкой, аналогично указанному ранее.

Вынимается натяжной кол, мерная проволока высвобождается из узлоуловителя и приспособления. Агрегат делает разворот и останавливается возле фиксаторной вилки так же, чтобы меченная 18-я шайба находилась против тракториста. Выбрасывается маркер.

Сеяльщик заправляет мерную проволоку в узлоуловитель и приспособление и производит натяжение проволоки, поворачивая центральный стержень натяжного кола до тех пор, пока меченная шайба не отойдет от фиксаторной вилки на прежнее место (на 15 мм). Стержень стопорится. Тракторист, сидя на тракторе, следит за положением меченной шайбы и сигнализирует сеяльщику.

Убирается фиксаторная вилка и вместо нее устанавливается контрольный колышек. Начинается 2-й рабочий проход агрегата. В дальнейшем технологический процесс посева повторяется. По прямолинейному расположению контрольных колышков определяют точность квадратов.

Инженеры **И. ОСИПОВ,**
П. ЛЕПЕШКИН.

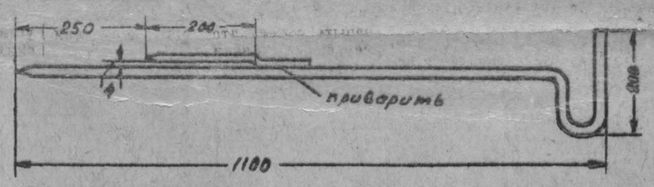

РИС 3. Фиксаторная вилка.

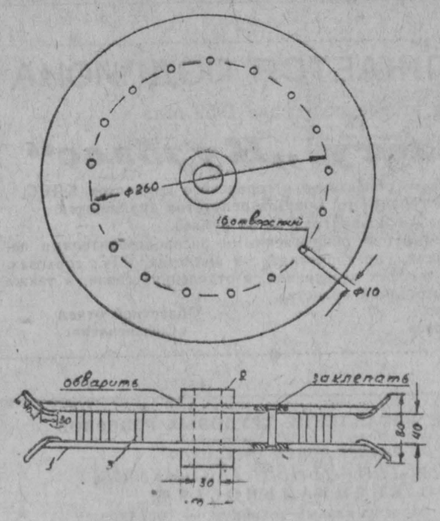

РИС. 2. Ролик: 1 — диск, 2 — ступица, 3 — штифт, 4 — направляющие — служат для предотвращения срыва мерной проволоки с роликов и изготовляются из листового железа или из 8 мм проволоки, приваренной с внутренней стороны дисков в количестве 16 штук в виде изогнутых стержней.

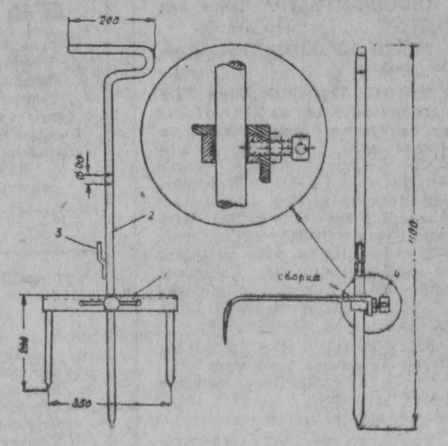

РИС. 4. Натяжной кол: 1 — рамка из уголка 40×40, 2 — центральный стержень, 3 — крюк для крепления тросика, 4 — стопор центрального стержня.

Автолавка в поле

Людмила Григорьевна Старикова не первый год работает продавцом автолавки Анжеро-Судженского райпотребсоюза, обслуживающей тружеников сельского хозяйства в период полевых работ.

— Мое рабочее место — в тракторной бригаде, на полевом стане, в животноводческой ферме. Меня повсюду ждут в установленные графиком дни, — говорит она.

Не успели еще просохнуть дороги после дождливых дней, а Старикова и шофер Калинин, погрузив в автолавку товары на сумму около 100 тысяч рублей, выехали на поля колхозов «Передовик» и «Искра».

На опушке березовой рощи, где расположилась четвертая тракторная бригада, автолавка остановилась.

Механизаторы приветливо встретили Людмилу Григорьевну. Началась оживленная торговля. В продаже — товары более ста наименований: табачные, кондитерские изделия, спички, галантерея, готовое платье, обувь, плащи. Есть в автолавке и книжная полка.

Продавая товары, Старикова одновременно интересуется спросом покупателей и принимает заказы. Учетчику Арышеву нужна скатерть, трактористу Макарову—модельные ботинки 38-го размера, прицепщику Пирогову—вельветка, а повару Пироговой — перчатки. Они уверены, что Людмила Григорьевна заказ выполнит.

С работы пришла первая смена. Торговля возобновилась. Покупали мыло, зубной порошок, папиросы и конфеты, спички и пряники, сапоги и фуфайки, ватные брюки, одеколон, книги, нитки, иголки, пуговицы и другие товары.

Поздно вечером Старикова приехала на базу райпотребсоюза и, догрузив автолавку товарами, на следующий день выехала по маршруту в полевые бригады колхозов.

А. БУСОРГИН.

Идет месячник посадки деревьев

Больше вкуса и выдумки

Зеленое строительство рассматривается как важнейший элемент благоустройства населенных мест. Оно является одним из мероприятий по оздоровлению воздуха городов и сел.

Сейчас в Кузбассе полным ходом идет месячник по озеленению. За прошедшие полмесяца в большинстве городов и рабочих поселков проделана значительная работа по высадке деревьев и кустарников.

Любят и охотно благоустраивают свой город трудящиеся Сталинска. За последние дни здесь высажено более 80 тысяч деревьев и кустарников. На проспекте Металлургов появилось 500 лип-новоселов в возрасте от 12 до 20 лет. Центральный райисполком города (председатель т. Матвеев) на днях организовал массовый воскресник. Силами трудящихся за один этот день было высажено 43 тысячи кустарников и деревьев.

В Рудничном районе Прокопьевска, в Комсомольском парке, на днях трудилось две тысячи человек. Они высадили 6 тысяч кустарников и около двух тысяч деревьев. Хорошим организатором работ по озеленению здесь является первый секретарь Рудничного райкома КПСС В. Н. Ситников. Много саженцев переселилось за прошедшие полмесяца на улицы Белова и Киселевска.

Однако в отдельных городах и особенно в сельских районах к работе по озеленению по существу еще не приступили. Так, в г. Ленинске-Кузнецком начали садить деревья только 14 мая. Такое же положение в Осинниках, Топках, Междуреченске, Мариинске.

В областном центре — г. Кемерове энергично ведет работы по высадке деревьев и цветов горзеленстрой (директор Н. А. Пронникова), а райисполкомы и предприятия совнархоза полностью в это дело еще не включились.

Между тем работы — непочатый край. В городах нашей области имеются значительные резервные территории для озеленения: свободные участки внутри кварталов, придомовые участки, пустыри, которые зачастую используются под разного рода склады, а иногда служат местом свалки мусора и нечистот.

Особое внимание следует уделить сохранению имеющихся и вновь высаженных деревьев. Достаточно вспомнить, что за последние пять лет в нашей области было высажено более трех с половиной миллионов деревьев. Например, в Кемерове, Прокопьевске и Киселевске высажено столько, что площади зеленых насаждений должны были занимать две трети всей территории этих городов, а деревья, высаженные за это же время в Анжеро-Судженске, не смогли бы — выжили они все! — разместиться на существующих границах территории города. Что же мы имеем на деле? Зелени в этих городах очень и очень мало. Невольно хочется спросить горисполкомы и горкомхозы: где сады, парки, скверы? Где те десятки сотен деревьев, за которые вы «отчитались», за которые оплатили тысячи рублей? Почему в городе никто не несет ответственности за порчу и уничтожение зеленых насаждений?

Всем известно, что каждый руководитель большого или малого предприятия, завода, фабрики, стройки несет строжайшую ответственность за допущение брака выпускаемой продукции, за невыполнение плана. Так почему же не потребовать ответа с лиц, по чьей вине гибнет и уничтожается зелень в наших городах?

Крупным недостатком следует считать и отсутствие перспективного плана озеленения городов и рабочих поселков, разработанных и утвержденных проектов на озеленение отдельных об'ектов. Трудно себе представить, как можно закладывать крупные сады, парки, скверы без заранее составленных и утвержденных проектов. Поэтому зачастую высаженная как попало и где попало зелень в большинстве своем уничтожается.

Большим недостатком является и то, что в городах нет лица или конторы, отвечающих за озеленение, не всегда найдешь и того, кто планирует эту работу. Это дело целиком и полностью следует поручить в областном центре зеленстрою, в остальных городах — конторам благоустройства, а там, где их нет — горкомхозам. Однако во всех случаях главный архитектор города, наравне с указанными конторами, должен отвечать за проектирование, давать основные направления в развитии озеленения города и координировать деятельность всех озеленительных организаций.

Еще один недостаток. При горкомхозах нет производственной базы зеленого хозяйства, которая могла бы полностью обеспечить и город, и трудящихся качественным посадочным материалом древесных, кустарниковых и цветочных растений. В ближайшие два—три года такие базы при городах должны быть созданы, если к этому по-серьезному отнесутся горкомхозы.

Ассортимент высаживаемых на улицах наших городов деревьев и кустарников очень беден и ограничивается главным образом двумя—тремя малодекоративными породами: тополь, клен, желтая акация. А почему бы не использовать для посадки в городах и селах Кузбасса успешно произрастающие у нас и красиво цветущие такие кустарники, как сирень, жимолость, спирея, боярышник, шиповник, парковые розы, калина, бузина, а из деревьев — липа, рябина, черемуха, яблоня сибирская, береза и другие.

Словом, можно сказать: больше творчества, больше вкуса и выдумки, товарищи озеленители!

Дело чести исполкомов городских и районных Советов, руководителей предприятий, учреждений и совхозов — добиться в период месячника максимальной высадки деревьев, кустарников и цветов. Население же Кузбасса всегда готово оказать помощь в этом благородном деле.

С. ФЕДОТОВ,
главный инженер облкомхоза.

НА СНИМКЕ: рабочие Кемеровского плодопитомнического совхоза обрабатывают яблони.
Фото **К. Крыловой.**

ЗАРУБЕЖНЫЕ НОВОСТИ

День болгарского просвещения и культуры

СОФИЯ, 24 мая. (ТАСС). Сегодня болгарский народ торжественно отметил день народного просвещения и культуры, славянской письменности и болгарской печати.

В Софии десятки тысяч трудящихся и учащейся молодежи участвовали в демонстрации на площади 9 Сентября. На трибуне мавзолея Георгия Димитрова находились члены Политбюро ЦК Болгарской коммунистической партии, председатель Президиума Народного собрания Димитр Ганев, секретарь ЦК БКП Боян Быльгаранов, заместитель председателя Совета Министров и министр обороны генерал армии Иван Михайлов и другие руководящие деятели партии и правительства.

В этот день подводятся итоги достижений народа в области культуры и просвещения. А итоги эти не малые. За короткий исторический срок в Болгарии ликвидирована неграмотность. Сейчас в стране нет населенного пункта, где бы не было школы. В высших учебных заведениях обучается в четыре раза больше юношей и девушек, чем до войны. Из 125 тысяч средних технических специалистов около 90 процентов получили подготовку за последние 15 лет. Разовый тираж издаваемых ныне в Болгарии газет превышает 3 млн. экземпляров, а тираж журналов — 1,5 млн. экземпляров. Болгария занимает третье место в мире по числу издаваемых газет на душу населения. На двух человек здесь приходится одна газета.

Огромный интерес проявляется в Болгарии к книге. Если в 1939 году в стране было выпущено 6.500 тысяч экземпляров книг, то общий тираж книг, выпущенных в прошлом году, составил 22 млн. экземпляров.

В Болгарии созданы десятки новых театров и институтов, открыты сотни новых школ, библиотек, клубов и других культурных учреждений.

Сегодняшний праздник продемонстрировал решимость болгарского народа и впредь упорно трудиться над развитием социалистической культуры, науки, искусства, образования и печати.

За расширение советско-американской торговли

НЬЮ-ЙОРК, 23 мая. (Корр. ТАСС). Вчера здесь закончился 43-й ежегодный с'езд национального совета промышленной конференции США, в котором приняли участие представители крупнейших промышленных компаний и торговых фирм США, видные американские экономисты и обозреватели. В выступлениях многих ораторов на с'езде сквозила глубокая тревога в связи с отставанием Соединенных Штатов от СССР по темпам экономического развития, а также усилием конкуренции, с которой приходится сталкиваться Соединенным Штатам на мировом капиталистическом рынке.

Касаясь изменения роли США в мировой экономике, председатель национального совета промышленной конференции Джон Синклер, в частности, заявил: «В первые послевоенные годы США фактически были единственной крупной державой с огромной неразрушенной промышленностью... За последнее время... наша преобладающая роль в мире упала. Сегодня мы стоим перед фактом роста числа стран с сильной энергичной экономикой, которые способны в достаточной мере обеспечить самих себя, да и не только самих себя».

Синклер отметил, что за последние 10 лет доля США в промышленном производстве капиталистических стран упала с 56,2 процента до 46,4 процента, удельный вес Соединенных Штатов в торговле капиталистического мира понизился с 23,3 процента до 18,6 процента.

Выражая беспокойство по поводу расширения торговли между странами Западной Европы и странами социалистического лагеря, которое, по их мнению, может уменьшить существующие у США возможности в области торговли с Советским Союзом, некоторые ораторы высказывали недовольство препятствиями развитию советско-американской торговли, воздвигаемыми определенными кругами США.

«После предложения Н. С. Хрущева президенту Эйзенхауэру,—заявил на с'езде консультант по международным экономическим отношениям А. М. Стронг, — широко обсуждается вопрос об экономическом соревновании с русскими и о торговле между Востоком и Западом... Несколько ведущих внешнеторговых организаций высказывается за торговое соглашение с Советским Союзом и за увеличение торговли между Востоком и Западом. Об этом же говорилось и на ряде конференций по международной торговле. Необходимо тщательно изучить предложения России... Торговля нестратегическими товарами может уменьшить международную напряженность и привести к улучшению отношений между странами».

В. БОГАЧЕВ.

Исландия отвергла участие в конгрессе НАТО

РЕЙКЬЯВИК, 25 мая. (ТАСС). В начале июня текущего года в Лондоне намечено созвать конгресс стран — участниц НАТО по случаю 10-летия этого агрессивного военного блока. Исландии также было направлено приглашение прислать свою делегацию на этот так называемый «атлантический конгресс». Однако созданный в связи с этим специальный комитет, в который вошли представители различных партий Исландии, принял решение отвергнуть это приглашение.

Комитет направил в адрес председателя предстоящего конгресса НАТО Фенса телеграмму, в которой говорится, что комитет считает невозможным для Исландии участие в таком конгрессе «в то время, когда Англия продолжает применять свои военно-морские силы для нарушения исландской зоны рыболовства в защиту незаконного лова рыбы у берегов нашей страны, посягая тем самым на усилия, предпринимаемые исландским народом для обеспечения своего существования».

Бесчинства американских военнослужащих в ФРГ

БЕРЛИН, 25 мая. (ТАСС). Из Западной Германии продолжают поступать сообщения о бесчинствах американских военнослужащих. Агентство АДН сообщает, что на днях четверо военнослужащих американской армии напали в Хомбурге (Саарская область) на 82-летнего немца — пенсионера и, сбив его с ног, украли у него бумажник с деньгами. Пострадавший с сотрясением мозга был отправлен в больницу. В этом же городе американские солдаты с целью ограбления совершили нападение на немца и нанесли ему тяжелые ранения.

Близ города Зульцталь (Бавария) несколько американских солдат напали на 19-летнюю девушку и изнасиловали ее.

В Майнце (Рейнланд-Пфальц) два американца избили немца — рабочего. Пострадавший был отправлен в больницу в тяжелом состоянии.

Международный обзор

ГЛАВНОЕ УСЛОВИЕ СОГЛАШЕНИЯ

Две недели работает в Женеве совещание министров иностранных дел. За это время ясно определились позиции участников переговоров. Делегация Советского Союза с самого начала взяла курс на решение ключевой проблемы — на быстрейшее заключение мирного договора с двумя реально существующими германскими государствами. Преимущества такого подхода к сложному комплексу международных проблем, накопившихся почти за полтора десятка послевоенных лет, очевидны: он ведет к очищению международной атмосферы от угара «холодной войны», к созданию благоприятных условий для решения многих других проблем.

Как ответили на этот ясный и бесхитростный советский план западные державы? — Государственный секретарь США Гертер внес от их имени чрезвычайно сложный «комплексный план» или «пакет», как его именуют на Западе, в котором с нарочитой скрупулезностью в один прочный «узел» завязаны самые различные и сложные по своему характеру проблемы: европейская безопасность, разоружение, воссоединение Германии и другие вопросы. Весь «пакет» своих предложений западные державы предлагают «рассматривать как одно нераздельное целое» и делят осуществление их на четыре этапа. Берлинскую проблему они рекомендуют «решить» на первом этапе и сделать это не путем ликвидации военной оккупации Западного Берлина, а путем распространения оккупационного режима на весь Берлин. На следующих двух этапах имеется в виду воссоединение Германии и включение ее в агрессивный Северо-атлантический союз. Наконец, на четвертом этапе предлагается заключить мирный договор с этой «воссоединенной» Германией. Кроме того, в западном плане в весьма расплывчатой форме говорится об обеспечении европейской безопасности и разоружении, но при этом тщательно обходится вопрос о ликвидации иностранных военных баз в Западной Германии, о запрещении ядерного оружия и т. д.

Характерная особенность западного плана состоит также в том, что он отстраняет немцев от решения их собственной судьбы. Каждый раздел западного плана начинается со слов: «четыре державы принимают надлежащие меры». Речь о немцах заходит в разделе «этап п», где говорится о создании «смешанного германского комитета». Но и здесь проводится дискриминация в отношении ГДР, которой рекомендуется иметь в этом комитете 10 представителей против 25 от ФРГ, что превратило бы предлагаемый орган не в инструмент мира и сближения Западной и Восточной Германии, а в новое орудие «холодной войны».

Западный план не облегчает, а осложняет решение германской проблемы. Он напоминает неуклюжую операцию, когда телегу ставят впереди лошади с тем, чтобы не дать ей возможности сдвинуться с места.

В таком случае возникает вопрос: какую цель преследовали западные державы, внося свой «комплексный план»? На эту цель указал на днях Н. С. Хрущев, отметивший, что западный план сознательно осложнен и составлен с таким расчетом, чтобы вызвать резкую критику со стороны Советского Союза, а потом его же обвинить в несговорчивости.

Но не таких «шедевров» и не такого «искусства» ждут от участников Женевского совещания народы. Они ждут победы разума в Женеве, победы, которая должна позволить распутать искусственно созданные «узлы», обеспечить договоренность по наиболее актуальным проблемам, прежде всего по вопросу о мирном договоре с Германией. Желания сузить разногласия и сблизить позиции участников совещания в Женеве, а вовсе не «шедевров обструкционизма», ждет от представителей Запада мировая общественность. Что же касается нашей страны, то она попрежнему принимает все зависящие от нее меры, чтобы обеспечить успех Женевского совещания.

ОЧЕРЕДНОЙ ПРОВАЛ ПАНАМЕРИКАНИЗМА

Большой и вполне понятный интерес, проявляемый народами всего мира к Женевской встрече министров иностранных дел, отвлек внимание общественности от другого международного совещания, закончившегося недавно в аргентинской столице Буэнос-Айресе. Речь идет о совещании «комитета 21 страны», посвященном экономическому сотрудничеству США с двадцатью странами американского континента.

Это совещание происходило в обстановке резкого обострения экономических трудностей, переживаемых странами Латинской Америки. В специальном приложении, посвященном состоянию экономики этих стран, газета «Нью-Йорк таймс» писала: «Положение в Латинской Америке осложняется», «Экономические трудности растут». «Самый худший год за десятилетия», «Бюджеты сводятся с дефицитом». По свидетельству той же газеты, народы Латинской Америки отдают себе отчет, откуда исходят обрушившиеся на них бедствия. «В Латинской Америке, — пишет «Нью-Йорк таймс», — повсеместно поднимается движение против политики Вашингтона».

Вынужденное признание американской газеты вполне понятно. За последнее десятилетие монополии США выкачали из Латинской Америки в виде прибылей более 5.600 млн. долларов: на каждый вложенный доллар они умудрились получить за этот период 3,17 доллара прибыли.

Совещание в Буэнос-Айресе было созвано под давлением тех кругов в Латинской Америке, которые требуют принятия конкретных мер для улучшения экономического положения стран этого района. Предполагалось, в частности, что совещание примет меры для осуществления выдвинутой в конце прошлого года правительством Бразилии программы, цель которой, по словам бразильского президента Кубичека, заключается «в разрешении экономических проблем и преодолении слаборазвитости, от которой страдает большинство стран Латинской Америки». Но такая цель не отвечает интересам США. Поэтому они приняли меры к тому, чтобы решения конференции о программе Кубичека ограничились общими резолюциями, рекомендующими разного рода «изучения» и «обследования». Вместе с тем представители США позаботились о том, чтобы оградить интересы своих монополий. Они настояли, в частности на том, чтобы США контролировали запланированный к созданию межамериканский банк экономического развития. А что означает подобный контроль, можно судить по выступлению депутата чилийского конгресса Кадемартори, заявившего на днях: «Займы, предоставляемые Соединенными Штатами латиноамериканским странам, не приносят последним никакой пользы».

С требованием принять решительные меры для разрешения экономических проблем латиноамериканских стран на совещании выступил премьер-министр Кубы Фидель Кастро. Он отметил, что уровень жизни населения Латинской Америки в 6 раз ниже жизненного уровня в США. Экономику латиноамериканских стран, сказал Кастро, нужно поднимать за счет внутренних накоплений, которые можно было бы создать, если бы они могли беспрепятственно продавать свои товары на нормальных коммерческих условиях. «Однако не следует быть утопистами, — предупредил Кастро. — Соединенные Штаты не пойдут на это».

Одновременно Кастро выдвинул десятилетнюю программу финансирования экономического развития Латинской Америки в размере 30 млрд. долларов. Но она, по настоянию США, фактически была отклонена. Официальные круги США, как сообщала американская печать, были встревожены предложением Кубы и заклеймили их как «нереалистические».

Разногласия между США и слаборазвитыми странами особенно усилились к концу совещания, когда всем стало ясно, что США не намерены принять действенных мер для улучшения экономического положения государств Латинской Америки. Делегации Кубы, Мексики, Чили и Уругвая отказались подписать заключительную декларацию совещания, заявив, что оно не достигло своих целей. В связи с этим американские организаторы совещания заменили декларацию общим коммюнике, которое не требовало никаких подписей.

Совещание в Буэнос-Айресе вновь подтвердило крах так называемого панамериканизма. Оно показало, что страны Латинской Америки могут рассчитывать на развитие и укрепление своей экономики лишь в том случае, если пойдут по пути преодоления международной изоляции, в которой их держат монополии США, по пути развития деловых связей с государствами, готовыми сотрудничать с ними на равных, взаимоприемлемых условиях.

И. ЛАПИЦКИЙ.

Кончина Д. Ф. Даллеса

НЬЮ-ЙОРК, 24 мая. (ТАСС). По сообщению информационных агентств, сегодня в возрасте 71 года скончался бывший государственный секретарь США Джон Фостер Даллес. Даллес страдал раковой болезнью, которая осложнилась в последние дни воспалением легких.

Приговор врагам Иракской Республики

БАГДАД, 24 мая. (ТАСС). Здесь опубликован приговор высшего военного трибунала по делу 11 бывших офицеров иракской армии, участвовавших в мосульском антиправительственном мятеже. Шесть человек приговорены к смертной казни. Среди них: подполковник Исмаил Хермиз, подполковник Камиль Таха ад-Дебуни, майор Наджиб Хамид Шалаби, капитан Закария Таха, капитан Сиддик Исмаил и капитан Назим Хасан али. Остальные пять осужденных приговорены к пожизненному тюремному заключению.

К. Зворыкина — победительница турнира в Пловдиве

СОФИЯ, 24 мая. (ТАСС). В Пловдиве закончился турнир претенденток на первенство мира по шахматам среди женщин. В продолжении 23 дней 15 лучших шахматисток мира оспаривали право на встречу с чемпионкой мира Быковой. Это право завоевала советская шахматистка Зворыкина, набравшая 11,5 очка.

ИЗВЕЩЕНИЕ

В среду, 27 мая, в 7 час. вечера в помещении редакции газеты «Кузбасс» состоится собрание актива литературного об'единения.

На повестке дня: обсуждение материалов готовящегося к печати 12-го номера альманаха «Огни Кузбасса».

Редактор Ф. Е. ДЕМИН.

Сегодня в ТЕАТРАХ и КИНО

ОБЛДРАМТЕАТР. **Чайки над морем.**

ТЕАТР МУЗКОМЕДИИ. **Люблю, люблю.**

КИНОТЕАТР «МОСКВА». **Будапештский театр на льду.** Новый художественный фильм **Судьба человека** (9-30, 11-40, 1-50, 4, 6-15, 10-25). Широкоэкранный фильм **Хмурое утро** (8-15). 2. **Иностранная кинохроника № 6. Аршин Мал-Алан** (9, 2-45 — для детей). **Морская душа** (10-55, 12-50, 4-40, 6-35, 8-30, 10-25 — дети до 16 лет не допускаются). 3. **Советский спорт № 3. Я встретил девушку** (9 2-30 — для детей; 10-50, 12-40, 4-20, 6-20, 8-15, 10-10).

КИНОТЕАТР «ОКТЯБРЬ». **Отряд Трубачева сражается** (11, 2-00 — для детей). **Пятое колесо в телеге** (1, 4-30, 6-30, 8-20, 10 — дети до 16 лет не допускаются).

КИНОТЕАТР «МЕТАЛЛУРГ». **Чук и Гек** (10, 11-15, 12-30—для детей). **Наши пути расходятся** (2, 4, 6, 8, 10).

КИНОТЕАТР «КОМСОМОЛЕЦ». **Приключение Мурзилки** (9-40, 2 — для детей). Документальный фильм **Звени, наша юность** (11). **Чужие дети** (12-20, 4, 6, 8, 10 — дети до 16 лет не допускаются).

КИНОТЕАТР «ХИМИК». **Жизнь прошла мимо** (3, 7, 9). **Жизель** (5).

ДОМ КУЛЬТУРЫ ШАХТЕРОВ. **Судьба человека** (2, 4, 6-30, 8-20, 10-10).

ДОМ КУЛЬТУРЫ ХИМКОМБИНАТА. Документальный фильм **Дочь Малого театра** (5, 7).

ПРОДОЛЖАЕТСЯ ПОДПИСКА

на второе полугодие 1959 года

на газету „Кузбасс“

орган Кемеровского областного и городского комитетов КПСС, областного и городского Советов депутатов трудящихся.

Подписная цена до конца года — 30 рублей.

Подписка принимается: общественными распространителями печати на стройках, предприятиях, в колхозах, РТС, совхозах, в учреждениях и учебных заведениях, в отделениях связи, а также почтальонами Кемеровской области.

Издательство газеты «Кузбасс» — **Областной отдел «Союзпечати».**

ОБЛАСТНОЕ УПРАВЛЕНИЕ ТРУДОВЫХ РЕЗЕРВОВ

об'являет прием учащихся

В ИНДУСТРИАЛЬНЫЕ ТЕХНИКУМЫ

ПО СПЕЦИАЛЬНОСТЯМ:

В Кемеровский индустриальный техникум — горняков,
Барнаульский — механизаторов сельского хозяйства и автослесарей,
Новосибирский — строителей и слесарей-сантехников,
Уфимский — токарей и слесарей-вагонников,
Ташкентский — кузнецов,
Куйбышевский — слесарей промышленного оборудования и слесарей-инструментальщиков,
Ленинградский — слесарей электрооборудования и электрогазосварщиков.

В техникумы принимаются выпускники училищ и школ системы трудовых резервов, имеющие производственный стаж по специальности не менее двух лет, с образованием 7 классов.

Вступительные экзамены будут проводиться в городе Кемерове с 1 по 15 августа.

Зачисленные в техникум находятся на полном государственном обеспечении.

Документы высылать по адресу: город Кемерово, ул. Чкалова, 8.

ТРЕБУЮТСЯ:

СРОЧНО — главные (старшие) **бухгалтеры и бухгалтеры для работы на периферии.**

Обращаться: г. Кемерово, ул. Дзержинского, 14. Тел. 3-08 и 2-42 (через Соцгород).

КИНОТЕАТРУ «МОСКВА» — **киномеханик.**

Кемеровский универмаг

областного управления торговли с участием правления Дома культуры химкомбината

с 26 мая по 12 июня 1959 года

ОБ'ЯВЛЯЕТ МАССОВЫЙ КОНКУРС

на лучшее штапельное платье

К участию в конкурсе приглашаются все покупатели, имеющие пригласительный билет и кассовый чек универмага, которые вручаются вместе с покупкой.

На конкурс представляются платья, блузки и сарафаны, изготовленные из штапельных тканей, приобретенных в универмаге и его филиале в Кировском районе города.

Установлено 15 премий

Для удобств при выборе тканей, в универмаге и его филиале в Кировском районе открываются выставки-продажи штапельных тканей.

Здесь же будут продаваться журналы мод, выкройки и рисунки новейших моделей платьев.

Работает стол раскроя тканей.

Швейные ателье облпромсовета, по пред'явлению пригласительного билета, принимают и производят внеочередной пошив штапельных платьев участникам конкурса.

12 июня 1959 года, в 6 часов вечера в ДОМЕ КУЛЬТУРЫ ХИМКОМБИНАТА СОСТОИТСЯ

БОЛЬШОЙ ШТАПЕЛЬНЫЙ БАЛ

и заключительное заседание жюри конкурса (просмотр и демонстрация моделей, вручение премий).

Вход в Дом культуры по пригласительным билетам, полученным при приобретении тканей.

Покупайте штапельные ткани в универмаге и его филиале, участвуйте в конкурсе.

АДРЕС РЕДАКЦИИ И ИЗДАТЕЛЬСТВА: г. Кемерово, ул. Трудовая, 64. **ТЕЛЕФОНЫ:** редактора 2-24, заместителей редактора 8-05 и 8-63, секретаря 2-53, секретариата 4-85, отделов редакции: партийной жизни 8-63, пропаганды 15-67, угольного 1-21, промышленности и транспорта 2-37, сельскохозяйственного 4-57, отдела культуры и быта 15-36, информации 14-21, отдела писем 11-52, отдела об'явлений 6-83, ночной прием информации 17-28, технического секретаря 2-я города, 2-78, бухгалтерии 6-83, директора типографии 3-96.

ОГ40386. Типография «Кузбасс» облполиграфиздата. Тираж 130.000. Заказ № 4145.