Кемеровская областная БИБЛИОТЕКА

Пролетарии всех стран, соединяйтесь!

КУЗБАСС

Орган Кемеровского областного и городского комитетов КПСС, областного и городского Советов депутатов трудящихся

Год издания 33-й
№ 207 (8193).
СРЕДА, 1 СЕНТЯБРЯ 1954 г.
Цена 20 коп.

СЕГОДНЯ В НОМЕРЕ:

УБИРАЯ УРОЖАЙ, ВЗЯТЫХ ТЕМПОВ НЕ СНИЖАЙ! (1 стр.).
Б. Горюнов — За высокопроизводительную работу сушилок. **А. Кургузиков** — Хлеб скапливается на токах (1 стр.).
ПАРТИЙНАЯ ЖИЗНЬ. **И. Кирьянов** — За что критиковали партком (2 стр.).
КОНСУЛЬТАЦИЯ. **И. Зеленухин**, — Уборка полеглых и поникших хлебов (2 стр.).
ПИСЬМА С ШАХТ. **С. Никулин** — Горняки-новаторы. **П. Мишин** — К чему приводит штурмовщина (3 стр.).
ОРГАНИЗОВАННО НАЧАТЬ УЧЕБНЫЙ ГОД (3 стр.).
А. Снетков — Дружба (3 стр.).
В Национальном собрании Франции (4 стр.).
К предстоящей конференции Итальянской коммунистической партии (4 стр.).

НОВЫЙ УЧЕБНЫЙ ГОД В ШКОЛАХ

Сегодня волнующий день. Тишину школ нарушили звонкие голоса. Загорелые, хорошо отдохнувшие за лето в пионерских лагерях, в туристских походах и путешествиях, окрепшие на колхозных полях, юноши и девушки перешагнули порог класса.

Родина позаботилась, чтобы учебные заведения не испытывали ни в чем недостатка. Они отремонтированы, приведены в порядок, снабжены необходимыми пособиями, учебниками, тетрадями.

В нынешнем году перед школами стоят новые задачи. С первого сентября повсеместно вводится совместное обучение мальчиков и девочек, начинается переход на новый учебный план и программы, предусматривающие более тесную связь школы с жизнью. Это потребует от педагогических коллективов улучшения всей учебно-воспитательной работы.

Пример передовых школ Кузбасса: №№ 25 и 9 в Прокопьевске, 26 и 11 — в Сталинске, 12 и 18 — в Ленинске-Кузнецком, Елыкаевской семилетней в Кемеровском районе и других, которые из года в год добиваются высокой успеваемости, показывает, что успех дела прежде всего зависит от учителя. Многие преподаватели, такие как тт. Колосова и Яицкая (Ленинск-Кузнецкий) тт. Лебединцева и Александрова (Барзас), заслуженная учительница школы РСФСР тов. Филимонова, тт. Кириллова и Королькова (Кемерово) творчески относятся к своему труду, прививают учащимся глубокие, прочные знания и навыки по ведущим предметам. Как правило, учащиеся, с которыми они занимаются, имеют высокую успеваемость.

С первых дней нового учебного года необходимо построить учебно-воспитательную работу таким образом, чтобы исправить ошибки прошлого года, когда почти каждый пятый ученик был неуспевающим, а сотни ребят вообще остались вне школы. Все дети школьного возраста должны учиться. Надо заранее позаботиться о том, чтобы учащихся из отдаленных селений подвозили к школе, а там, где предусмотрено, были открыты благоустроенные интернаты.

Выполнение новых задач, стоящих перед работниками народного образования, немыслимо без крепкого коллектива, который надо создавать силами всех учителей с самого начала учебного года. Повышение качества учебно-воспитательной работы, успеваемости учащихся, особенно по таким предметам, как русский язык и математика, укрепление сознательной дисциплины школьников — главное в деятельности педагогических коллективов.

По вине областного, некоторых городских и районных отделов народного образования в прошлом году слабо контролировалась работа школ. В результате благородное дело воспитания и обучения детей кое-где доверялось людям, не имеющим на то морального права. Как мог, например, преподаватель математики и физики в Мозжухинской семилетней школе Кемеровского района Лищенко добиться высокой успеваемости, если он вел себя бестактно, беспричинно наказывал учеников, недопустимо грубо обращался с ними?

Воспитывать сознательную дисциплину это значит настойчиво и последовательно прививать ученикам высокую культуру поведения, учить их быть вежливыми, воспитывать в них коммунистическую мораль. Чтобы добиться этого от своих воспитанников, учитель сам должен быть культурным, кристально чистым человеком, высокого морального поведения.

Без комсомольской и пионерской организаций трудно создать крепкий, здоровый коллектив учащихся, с которым можно успешно решать задачи коммунистического воспитания. Долг учителей — помогать комсомольским и пионерским организациям налаживать работу с самого начала учебного года, оформить классные организации, избрать комитеты, провести выборы актива пионерских дружин, строить работу с учетом интересов детей, развивать их инициативу и взаимопомощь. Не могут стоять в стороне от этой важной работы районные и городские комитеты комсомола.

Коммунистическое воспитание детей немыслимо без антирелигиозной пропаганды, без борьбы с предрассудками и суевериями. Забвение этой истины приводит к безотрадным результатам. К стыду всего учительского коллектива, ученицы кемеровских школ №№ 4 и 41 приносили на весенние экзамены «чудодейственные» медные пятаки, надевали «счастливые» платья, а кое-кто из школьников появлялся с родителями даже в церкви. Нельзя строить учебно-воспитательную работу без умелого, вдумчивого формирования у детей материалистического мировоззрения.

Партия и правительство поставили перед советской школой важные задачи — давать учащимся прочные систематические знания и знакомить школьников с основами современного промышленного и сельскохозяйственного производства, вооружать трудовыми навыками, необходимыми для их будущей практической деятельности. Выполнению этого требования подчинена деятельность наших школ, их переход на новый учебный план и новые программы. Вопросы воспитания у детей любви и уважения к труду приобретают первостепенное значение. В специальном павильоне юннатов на Всесоюзной сельскохозяйственной выставке представлены выдающиеся работы почти десяти тысяч юных натуралистов.

Широкого распространения достоин пример Сосновской средней школы Кузнецкого района, где под руководством инженера МТС ребята изучили в кружке трактор и управляли им на уборке колхозного урожая.

Только коллективные усилия учителей, партийных и комсомольских организаций, всей общественности дадут возможность успешно осуществить политехническое обучение. Давно пора всем школам развернуть работу на своих мичуринских участках. Нельзя мириться с тем, что многие школы, особенно начальные, вовсе не имеют таких участков. Уже в нынешнем году каждая школа должна иметь рабочую комнату, необходимую для трудового обучения. Большую помощь в оборудовании рабочих комнат по примеру ленинградцев могут оказать комсомольцы и молодежь промышленных предприятий Кузбасса.

Комсомольская организация завода «Экономайзер», Ленинграда, шефствуя над 331-й школой, оборудовала для нее слесарно-механическую и столярную мастерские, установила там шесть станков, снабдила необходимым набором инструментов. В Василеостровском районе над 38-й средней школой шефствует завод имени Козицкого. Каждый цех завода взял на попечение один класс: комсомольцы цеха выделяют вожатого, инженеры, техники, мастера посылают в школу руководителя кружка.

Этот почин ленинградцев заслуживает широкого распространения и у нас в Кузбассе.

Многие руководители предприятий шефство над школами ограничивают лишь обещаниями. Так поступают, например, в комбинате «Кузбассуголь» по отношению к одной из крупнейших школ Кемерово — № 41.

Партийные организации должны потребовать от шефов участия в деятельности родительских комитетов, в организации экскурсий на производство, встреч учеников с производственниками, выделения руководителей технических, сельскохозяйственных кружков и т. д.

Для успешного и правильного воспитания детей педколлективы должны поддерживать постоянную связь с родителями. Тесный контакт между школой и семьей, которого необходимо добиваться изо дня в день, окажет неоценимую помощь в коммунистическом воспитании детей.

УБИРАЯ УРОЖАЙ, ВЗЯТЫХ ТЕМПОВ НЕ СНИЖАЙ!

За высокопроизводительную работу сушилок

Колхозники сельхозартели имени Калинина, Топкинского района, совместно с механизаторами Зарубинской МТС вырастили хороший урожай. Можно сказать с уверенностью, что пшеницы будет собрано по 16—20 центнеров с гектара.

На полях артели с каждым днем ширится фронт уборочных работ, усиливается поток зерна на сушилки. В период подготовки к жатве мы обратили особое внимание на сушильное и зерноочистительное хозяйство.

В полеводческих бригадах у нас имеются хорошие крытые тока из расчета один ток на 80—100 гектаров посевов. Колхоз оборудовал три механизированные зерносушилки — две на центральной усадьбе, одну на территории третьей полеводческой бригады. Пропускная способность всех сушилок свыше 900 центнеров в сутки.

Одна из сушилок построена на базе водяной мельницы. Для обслуживания ее в смену требуется четыре человека. При двухсменной работе они просушивают и очищают до 180 центнеров зерна. Сушилка в третьей полеводческой бригаде электрифицирована. Для обслуживания ее требуется в каждую смену два человека. Это потому, что здесь механизированы все процессы, вплоть до погрузки просушенного и очищенного зерна на автомашины. Пропускная способность сушилки — 200—250 центнеров в сутки.

Особенно хорошую сушилку построили мы в этом году на центральной усадьбе. Стены ее сделаны из плах, имеются вентиляционные приспособления. На первом этаже оборудовано два воронкообразных бункера, в которые выгружается зерно с автомашин или повозок. К каждому бункеру подведен элеватор, которым зерно подается на второй этаж и по специальному лотку направляется на клейтон. После очистки на клейтоне зерно самотеком идет в специальный бункер, откуда самотаской загружается в шахту сушилки. Просушенный хлеб самотаской же подается опять на второй этаж — снова в шахту сушилки, а если в повторной просушке нет надобности — на разгрузочную площадку. Точно такой же путь совершает зерно, засыпанное во второй бункер.

Преимущество нашей новой сушилки перед другими велико. Оно состоит не только в пропускной ее способности (около 500 центнеров в сутки), а, главным образом, в том, что на ней установлено две поточные линии, позволяющие подрабатывать одновременно две культуры.

Такое оборудование сушилки имеет большое значение. В практике часто бывает так: надо подрабатывать пшеницу и, скажем, овес. А как это делать на обычной сушилке? Получается серьезное затруднение, которого сейчас мы не испытываем.

В прошлые годы у нас было много хлопот со взвешиванием отправляемого с сушилки зерна. Его взвешивали на обычных весах. Это отнимало много времени, требовало грузчиков, мешало механизировать погрузку. Нынче при выезде из сушилки установлены весы. На них в'езжает груженая машина и взвешивается. Уходит на это 3—4 минуты.

Уборка хлебов в этом году сложная. Зерна поступает много, оно, как правило, бывает высокой влажности и средней засоренности. От работы сушилок, зерноочистительных машин во многом зависит успех уборки. Колхозники, выделенные на подработку хлеба, решили организовать круглосуточную работу и пропускать по 900 и больше центнеров хлеба, то есть столько, сколько может поступить его от комбайнов. Это значит, что все намолоченное за сутки зерно подрабатывается по мере доставки его на сушилки.

В мои обязанности входит следить за механизмами, не допускать простоев из-за технических неполадок. Все машины я тщательно проверил, отрегулировал. В процессе работы осуществляю регулярный технический уход за ними, слежу за соблюдением температурного режима при сушке зерна. Хороший уход за техникой, правильная регулировка механизмов обеспечивают четкую их работу, увеличивают производительность, повышают качество подработки зерна.

Сейчас в нашем колхозе полным ходом идет уборка ржи. Зерна на тока и сушилки поступает много, но не настолько, чтобы обеспечить круглосуточную их работу. Но как только начнется массовая косовица яровых хлебов, мы перейдем на двухсменную, круглосуточную работу, организуем поточный метод обработки зерна.

Мы уверены, что всю уборочную кампанию сушилки у нас будут работать бесперебойно, высокопроизводительно. Колхозники, занятые на подработке зерна, не допустят порчи его, создадут все условия для своевременного выполнения плана хлебопоставок государству.

Б. ГОРЮНОВ,
механик колхоза имени Калинина, Топкинского района.

Хлеб — государству!

ТИСУЛЬ. С каждым днем ширится фронт уборочных работ в колхозах района. Преодолевая трудности, комбайнеры наращивают темпы косовицы.

Хлеборобы колхозов проявляют большую заботу о выполнении своей первой заповеди перед государством. В числе первых приступили к хлебосдаче колхозники сельхозартели «Красный орден». До 26 августа они доставили на заготовительный пункт более 120 центнеров ржи. С расширением фронта косовицы колхоз усиливает отправку хлеба государству.

Полным ходом ведут поставки зерна колхозы имени Революции, «Заря», имени Кирова, «Красный путиловец» и другие. Хорошо трудятся на вывозке зерна государству шоферы Александр Чернов, Дмитрий Антонов и Иван Чернов из колхоза имени Кирова, Иван Лахей из сельхозартели имени Революции.

ЯЯ. По выполнению плана хлебопоставок государству в Анжеро-Судженском районе впереди идет колхоз имени Сталина. Уже к 25 августа здесь задание по вывозке зерна было выполнено почти на 19 процентов. За последнюю пятидневку артель значительно усилила вывозку зерна на заготовительный пункт.

Успехи колхоза имени Сталина об'ясняются прежде всего хорошей работой коллективов комбайновых агрегатов и колхозников, занятых на очистке и просушке зерна. С первых дней жатвы комбайнеры тт. Буланников и Худобородов перевыполняют нормы, не допускают потерь зерна. Намного перевыполняют дневные задания Марина Мискевич, Анна Румянцева, Марфа Стадникова и другие колхозницы, работающие на зерносушилке.

Второе место по хлебосдаче государству занимает в районе сельхозартель имени Ленина. На косовице ржи здесь особенно успешно трудится комбайнер тов. Путятин. На «Коммунаре» он выкашивает в день по 12 и более гектаров хлебов.

Хлеб скапливается на токах

Много дней идет уборка ржи в колхозах Беловского района. Передовые артели — имени Калинина, имени Карла Маркса и некоторые другие завершают косовицу этой культуры.

Однако ряд колхозов затягивает жатву. Так, в сельхозартели имени Сталина из 313 гектаров ржи скошено только 110 гектаров. Происходит это потому, что комбайны работают крайне неудовлетворительно. Комбайнер Старченко на «Сталинце-6» за смену скашивает по 2—4 гектара. Еще меньшую выработку дает Степаненко. Водитель комбайна Шорохов рассказывает:

— Мы часами простаиваем из-за несвоевременной отвозки зерна. 25 августа наш агрегат находился в работе не более 6 часов, а на следующий день и того меньше. Вот почему я еще ни разу норму не выполнил.

Председатель колхоза имени Сталина тов. Бахарев не бывает в поле. Его мало беспокоят большие потери, допускаемые при уборке. У комбайнера Старченко на каждом квадратном метре убранной площади остается по 30—40 колосков, значит, теряется 15—20 пудов зерна на гектаре.

Вместо оперативного вмешательства в деятельность комбайновых агрегатов, секретарь Беловского райкома КПСС по зоне Поморцевской МТС тов. Терентьев гастролирует по колхозам, фиксирует факты плохой работы комбайнов да занимается заседательской суетой. Недавно тов. Терентьев прожил в колхозе имени Сталина два дня. Он не разобрался в работе ни одного агрегата, не устранил недостатков в массово-политической работе. Бригадиры полеводческих бригад колхоза «Правда» попросили Терентьева помочь им улучшить работу комбайновых агрегатов. Секретарь райкома в ответ на это заявил:

— Времени у меня нет. Тороплюсь в другой колхоз.

Недопустимо затягивается жатва и в колхозах зоны Пермяковской МТС. Например, в сельхозартели имени Свердлова сжата только третья часть озимых. Комбайнер Петяншин самовольно бросил работу. Из-за этого машина простояла три дня. Очень поздно начинают и рано бросают косовицу комбайнеры в колхозе имени Ленина.

С самого начала уборки во многих колхозах района допускается огромный разрыв между косовицей хлебов, подработкой и сдачей зерна государству. На колхозных токах и сушилках скопилось большое количество зерна.

По 6 тысяч центнеров хлеба скопилось в колхозах «Гигант», «Знамя коммунизма», имени Маленкова и ряде других. Только в колхозах зоны Поморцевской МТС на токах лежит около 20 тысяч центнеров ржи. Зерно никто не охраняет, оно ни у кого не числится на подотчете.

Несмотря на имеющееся большое количество готового зерна, район медленно ведет сдачу хлеба государству. 26 августа на пункты «Заготзерно» поступило только 1600 центнеров, с начала хлебозаготовок — 6500 центнеров. Колхозы имени Ильича, имени Буденного, «Культурник» совсем к сдаче зерна не приступали. Почти не участвуют в хлебозаготовках сельхозартели имени 18-го партс'езда, имени Чкалова, имени Свердлова, имени Ленина и ряд других.

Вредная практика сдерживания сдачи хлеба государству не находит резкого осуждения в райкоме партии и райисполкоме.

А. КУРГУЗИКОВ.
(Корр. «Кузбасса»).

По примеру передового комбайнера

По мере созревания колосовых механизаторы Арлюкской МТС все шире развертывают уборочные работы на полях обслуживаемых колхозов. Передовые комбайнеры с первых дней жатвы выполняют и перевыполняют дневные нормы выработки.

Например, Иван Митрошин в колхозе «Заря коммунизма» на «Сталинце-6» дневную норму выполняет на 150 процентов. Почти такой же выработки добиваются Василий Утукин и другие.

Не первый год водит Митрошин комбайн по колхозным полям. И каждую страдную пору он отмечает высокой производительностью труда. Главное на уборке урожая — борьба с потерями. От этого зависит увеличение намолота хлеба. Заботясь о сохранении каждого колоса, каждого зерна, Митрошин в нынешнем сезоне изготовил и установил на первой очистке комбайна деревянное решето, а также усовершенствовал соломотранспортер.

В результате этого ему удалось полностью ликвидировать утечку зерна в полову. Хлеб от комбайна получается более чистый и требует значительно меньших затрат труда на подработку.

Опыт Ивана Митрошина перенимают многие водители комбайнов. Дирекция МТС организовала изготовление таких решет в мастерской с тем, чтобы при уборке хлебов с большой сорностью ими обеспечить и другие комбайновые агрегаты.

В. ГУБКИН.

Комбайны простаивают

Настала горячая уборочная пора. В колхозе «Заветы Ильича» на больших массивах созрели озимые. Но с уборкой их здесь не спешат. С начала жатвы в первой полеводческой бригаде убрано ржи около 40 гектаров, а во второй и того меньше.

В колхозе имеется три комбайна, но в полной мере они не используются. Правление артели не обеспечило даже нормальной отвозки от машин намолоченного зерна. Комбайнеры из-за этого либо останавливают агрегаты, либо высыпают зерно из бункера прямо на стерню.

Несмотря на столь плохую организацию уборки, председатель колхоза Андреев в поле не появляется. Он все рабочее время использует на строительстве собственного дома. Отвлекается Андреев от этого занятия только тогда, когда организует пьянку с бригадиром первой бригады. Позицию невмешательства в колхозные дела занял секретарь парторганизации артели тов. Нечаев. Он запустил партийную работу и не пресекает неправильных действий председателя колхоза.

О положении дел в сельхозартели «Заветы Ильича» знают в Кемеровском райкоме партии, но почему-то мер к устранению непорядков не принимают.

В. ЖЕБЕЛЕВ.

План 8 месяцев — досрочно!

Передовые горняцкие коллективы Кузбасса закрепляют успехи, достигнутые в соревновании в честь Дня шахтера. Все новые шахты и тресты рапортуют о выполнении взятых обязательств, об увеличении добычи угля.

В канун горняцкого праздника первым в бассейне завершил выполнение 8-месячной программы коллектив треста «Сталинуголь». Лучше других здесь работали горняки шахты «Черная гора». Еще 12 августа, завершив план восьми месяцев, они довели ко Дню шахтера сверхплановый счет добытого с начала года топлива до 33 эшелонов, 330 тысяч рублей сэкономлено на снижении себестоимости угля.

Успешно справились с планом восьми месяцев коллективы шахт имени Сталина, имени Молотова, «Зенковские уклоны», «Восточная» и другие.

В День шахтера рапортовали о выполнении задания восьми месяцев горняки Беловского и Осинниковского рудников.

30 августа последние тонны угля в счет восьмимесячного плана выдали коллективы трестов «Ленинуголь» и «Куйбышевуголь». Особенно больших успехов здесь добились горняки шахт «Полысаевская-1» и имени Димитрова, которые досрочно справились с взятыми на себя в честь Дня шахтера обязательствами.

Сталь — сверх задания

СТАЛИНСК. (Корр. «Кузбасса»). Больших успехов в социалистическом соревновании достиг коллектив сталеплавильщиков первого мартеновского цеха. На 4 дня раньше срока коллектив закончил выполнение 8-месячной программы.

Большая часть плавок проходит здесь скоростными. За счет сэкономленного времени выданы многие тысячи тонн сверхпланового металла. Так, сталевары первой печи за счет сбереженного времени на скоростных плавках работали в этом году шесть суток дополнительно.

Хороших успехов достиг коллектив сталеваров шестой мартеновской печи. Здесь 80 процентов всех плавок проходит скоростными методами. На двое суток раньше срока закончена августовская программа коллективом второго мартеновского цеха. Большинство плавок в этом цехе идет также со значительным опережением графика.

☆ ☆ ☆

Сегодня по всей стране начинается учебный год. Гостеприимно раскрылись двери школ. Миллионы ребят сели за парты. С особым волнением ожидали этого дня первоклассники: за несколько дней они примеряли форму, укладывали книжки и тетради по сумкам, готовили цветы.

— В каждом классе должно быть красиво, — говорит Галя Виноградова Славе Шишкову. — Мы эти цветы поставим на окна и учителям на столы. Хорошо получится!

Ребята заботливо связывают тугие букеты. И в том, как старательно укладывается каждый цветок, проявляется любовь ребят к своей школе, где сегодня они сядут за парты, прослушают первый урок.

НА СНИМКЕ: ученики Кемеровской семилетней школы № 5 Люба ПОПЫТАЛОВА, Слава ШИШКОВ, Валерий ВАГАЙЦЕВ и Галя ВИНОГРАДОВА готовят цветы в подарок школе.

Фото В. Александрова.

☆ ☆ ☆

ПАРТИЙНАЯ ЖИЗНЬ

За что критиковали партком

С отчетно-выборного собрания строительного треста № 96

Перед советскими строителями XIX с'езд Коммунистической партии поставил большие и ответственные задачи. Они должны в этом пятилетии значительно сократить сроки, повысить качество и на 20 процентов снизить стоимость строительных работ, за счет механизации тяжелых и трудоемких процессов, улучшения организации работ, внедрения передовых методов строительства повысить на 55 процентов производительность труда.

Коммунисты Кемеровского строительного треста № 96 глубоко осознали указания XIX с'езда партии. С позиций их претворения в жизнь и подошли они на состоявшемся на-днях отчетно-выборном партсобрании к оценке деятельности парткома.

Докладчик — секретарь парткома тов. **Куликов** и выступившие в прениях отметили, что за последнее время трест несколько улучшил свою работу. Однако главное внимание коммунисты в своих выступлениях уделили не решенным еще вопросам. А их, надо сказать, очень много. Трест не выполнил семимесячного плана по генеральному подряду, строительству жилья, на 10,7 процента допустил удорожание стоимости строительных работ, перерасходовал свыше пяти миллионов рублей народных средств.

Все эти крупные недостатки в деятельности треста коммунисты справедливо об'ясняли запущенностью партийно-политической работы среди строителей, отсутствием строгого контроля за хозяйственной деятельностью руководителей треста, подсобных предприятий. Характерен такой пример. Ежемесячно руководители треста намечают мероприятия по расширению цеха железобетонных изделий, по усовершенствованию его отдельных циклов и узлов, благоустройству территории и под'ездных путей. Однако эти мероприятия не выполняются. Цех срывает задания и очень тормозит работу всего треста. Парткому было известно о подобных фактах, и тем не менее он не оказал влияния на ускорение реконструкции цеха.

Острой критике подвергли коммунисты партком за его беспечность в организации исполнения партийных решений.

— Всем нам известно, как пагубно отражается на работе треста узость собственной базы, — сказал тов. **Толкунов.** — Вопрос о строительстве собственной базы не раз обсуждался на парткоме, часто поднимаем мы его на партийных и рабочих собраниях, выносим соответствующие решения. А положение дел не улучшается. Причина одна — не уважаем мы своих решений, не боремся за их осуществление. Это снижает боеспособность партийной организации, ее авторитет среди строителей.

Прочные хозяйственные успехи возможны только тогда, когда среди коллектива проводится повседневная, целенаправленная партийно-политическая и агитационная работа. С этим, к сожалению, как выяснилось на собрании, партком не всегда считался. Если в дни подготовки к выборам в Верховный Совет СССР, во время проведения подписки на государственный заем массово-политическая и агитационная работа проводилась широко, деятельность агитколлектива, группы докладчиков оживлялась, то в обычные дни она приостанавливается, в методах ее проведения появляется формализм, казенщина.

— Руководители треста, секретарь парткома тов. Куликов и его заместитель тов. Козлов редко выступают перед трудящимися с политическими докладами и лекциями, — отметил заместитель начальника жилищно-коммунальной конторы тов. **Смердин.**

Он, как и другие коммунисты, указывал на то, что партком слабо занимался вопросами организации учебы членов и кандидатов партии, комсомольцев. Пропагандистов редко собирали на семинары, индивидуальной работы с ними не проводилось, их загружали различными поручениями, что, конечно, не могло не отразиться на качестве занятий в кружках.

— В кружке по изучению истории партии при партийной организации транспортной конторы на занятиях часто присутствовало только 2 — 3 человека, и все-таки мы их проводили, чтобы в журнале поставить отметку: такая-то тема пройдена, — сказал тов. **Попов.** — Знал о подобных фактах партком? Конечно, знал, но смотрел он на них сквозь пальцы.

Резко критиковали коммунисты партком, и прежде всего его секретаря тов. Куликова, за забвение вопросов развития самокритики и особенно критики снизу. Это сказалось и в отчетном докладе парткома. Тов. Куликов в докладе ни словом не обмолвился о недостатках в деятельности отдельных членов парткома, об их порой безответственном отношении к выполнению партийных поручений. Когда же коммунисты потребовали от него охарактеризовать работу каждого члена парткома, тов. Куликов постарался обойти «острые углы», отделался общими, ничего по существу не говорящими выражениями, вроде «работал слабо», «не на уровне» и т. д.

Партком не всегда реагировал на факты зажима критики, не вел активной борьбы с теми, кто устраивал гонение за критику.

— Бригадир нашего стройуправления № 260, — заявил председатель постройкома тов. **Санько,** — тов. Полух сообщил в министерство о неудовлетворительной организации труда строителей, о безответственном отношении к своим обязанностям тт. Гольдфельда и Першикова, а его за это убрали на другую работу. Поэтому только боязнью поплатиться за критику можно об'яснить слабую активность рабочих на наших собраниях. В партком поступали сигналы о случаях зажима критики, но он оставался к этому равнодушным.

В улучшении производственной деятельности любого предприятия большая роль принадлежит распространению передового опыта, достижений новаторов, внедрению новых, прогрессивных методов организации труда и производства. ЦК КПСС постоянно заостряет внимание партийных работников на изучении, обобщении и распространении передовых приемов работы, обязывает их поддерживать новаторов, сметать препятствия с пути передовых рабочих. К сожалению, партком треста № 96 уклонился от этого важнейшего дела, не привлекает к нему профсоюзную и комсомольскую организации. И не случайно в тресте имеется всего 136 комплексных и 9 хозрасчетных бригад.

Партком мало уделял внимания укреплению трудовой дисциплины. А между тем в тресте это — самое узкое место. Достаточно сказать, что здесь за 7 месяцев текущего года совершено 2580 прогулов.

Много законных претензий в адрес парткома высказали коммунисты за его отрыв от вопросов бытового устройства строителей.

— Мы сетуем на то, что трест не выполняет государственного плана, — сказала работница стройуправления № 260 тов. **Шилова,** — критикуем хозяйственников за плохую организацию труда, низкий уровень инженерной службы и т. д. А вот о людях, рядовых строителях, их жизни, отдыхе забываем. Здесь, на собрании, об этом надо поговорить по-настоящему. Ведь судьбу плана решают люди.

Скажу прямо, заботятся о нас и руководители треста, и партком еще плохо. Сотни рабочих не имеют благоустроенного жилья. Строим же мы для себя медленно и плохо. В Предзаводском поселке, где проживают тысячи наших рабочих, до сих пор не построен клуб.

Партком слабо занимался воспитательной работой в молодежных общежитиях. Отсюда и множество случаев хулиганства со стороны наших молодых строителей.

Справедливо коммунисты критиковали горком КПСС и Заводской райком партии за их слабую связь с коллективом треста, за то, что они мало помогают ему в решении некоторых насущных задач. Бывает, что райком присылает своих представителей на места, но помощи от них деловой нет. Ходят такие «толкачи» по об'ежту, охают, ахают, возмущаются непорядками, а вот принять решительные меры для устранения недостатков не хотят.

В принятом собранием решении намечены конкретные мероприятия, осуществление которых позволит улучшить всю деятельность партийной организации треста, мобилизовать многотысячный коллектив строителей на выполнение задач, поставленных XIX с'ездом КПСС.

Собрание избрало новый состав парткома.

И. КИРЬЯНОВ.

Готовятся к новому учебному году в политсети

В партийных организациях Мариинского района идет деятельная подготовка к началу занятий в политсети. Учтены ошибки прошлого года. Нынче при определении формы учебы коммунистов обязательно учитывается их желание. Особое внимание уделяется подбору пропагандистских кадров. Руководство кружками и политшколами поручается наиболее опытным и грамотным коммунистам. На селе к пропагандистской работе привлекаются специалисты сельского хозяйства, в их числе главный зоотехник Мало-Песчанской МТС тов. Кекина, агроном Мариинской МТС тов. Юрченко, диспетчер Красно-Орловской МТС тов. Писклов и другие.

С увеличением количества коммунистов, самостоятельно изучающих теорию марксизма-ленинизма, повышается роль сельских библиотек. Отдел пропаганды и агитации горкома КПСС провел кустовые совещания культпросветработников. В библиотеках организуются книжные полки, вывешиваются рекомендательные списки политической литературы. В горкоме КПСС готовятся лекции в помощь изучающим историю Коммунистической партии.

Г. УМНОВ.

Токарь-универсал

Еще юношей Адам Гончаров любил изучать устройство различных механизмов. Окончив 7 классов, Адам сразу же пошел учиться в ремесленное училище и через два года самостоятельно стал за станок.

Об этом дне он давно мечтал. Адам Гончаров полюбил свой станок, подружился с товарищами по работе, стал частым гостем в библиотеке, где брал книги по токарному делу. Он присматривался к работе старших, постоянно спрашивал о непонятном. Постепенно тов. Гончаров стал выполнять и перевыполнять нормы. О нем заговорили как о лучшем. Но он не ограничился знанием одного станка, и решил постепенно изучить другие профессии. Теперь Адам Яковлевич — знатный рабочий механического цеха Яшкинского цементного завода, умеет трудиться на токарном, сверлильном и фрезерном станках. Свой опыт и навык он охотно передает молодым рабочим.

В. ПУЗИНА.

КОНСУЛЬТАЦИЯ

УБОРКА ПОЛЕГЛЫХ И ПОНИКШИХ ХЛЕБОВ

Хлеб нынче высокоурожайный, длинносоломистый. Дождливая и ветреная погода летом привела к полеганию зерновых культур на значительных площадях. В результате создались дополнительные трудности в проведении уборки урожая.

Опыт передовых механизаторов показывает, что при хорошей организации уборочных работ и соответствующем оборудовании машин приспособлениями для косовицы полеглых хлебов можно добиться высокой производительности комбайнов, не допуская потерь зерна.

Комбайнер Усть-Сертинской МТС Н. Е. Пашков в колхозе «Путь Ильича», Чебулинского района, на «Сталинце-6» с первых дней жатвы перевыполняет нормы, ежедневно скашивает хлеба с 15—18 гектаров при норме в 10 гектаров. Комбайнер Берикульской МТС В. А. Гончаров в колхозе «Гигант», Ижморского района, в трудных таежных условиях убирает по 12—14 га полеглых хлебов.

Разбивка поля на загонки

Решающее значение при косовице полеглых и поникших хлебов имеет правильная разбивка полей на загонки и выбор движения уборочных агрегатов. Чтобы добиться высокой производительности и не допустить потерь, нужно хорошо знать особенности каждого поля, каждой загонки, учитывать урожайность зерна, высоту хлебостоя, засоренность полей, направление полеглости и рельеф местности.

При уборке полеглых и поникших хлебов наибольшие потери происходят в режущей части комбайна. Чтобы предотвратить это, необходимо обеспечить работу комбайна на самом низком срезе.

Опытом установлено, что низкий и чистый срез при уборке полеглого хлеба можно обеспечить при движении агрегата навстречу полеглости, поперек ее и под углом к ней. При движении агрегата по направлению полеглости допускаются особенно большие потери, а производительность комбайна резко снижается, так как режущий аппарат часто забивается и для очистки его затрачивается много рабочего времени.

В степных районах на больших массивах следует разбивать загонки так, чтобы комбайн производил уборку с трех сторон, навстречу полеглости и поперек ее. Сторона по полеглости выключается, и комбайн проходит ее в нерабочем положении на высоких передачах. Проведенный хронометраж в Усть-Сосновской, Мариинской, Кемеровской и некоторых других МТС показал, что при работе комбайна с трех сторон производительность его повышается на 15—20 процентов.

В таежных и степных районах на больших и малых площадях поле надо разбить таким образом, чтобы по длинным сторонам загонок агрегат двигался под углом 45 градусов к направлению полеглости, при такой разбивке загонок также обеспечивается низкий и чистый срез, значительно увеличивается производительность.

При уборке полеглых и поникших хлебов большое значение имеет групповая работа комбайнов. В группу прицепных машин надо включить один самоходный комбайн, который разбивает поле на загонки, делает прокосы в нужном направлении, а прицепные машины производят уборку на отведенных им загонках.

Обеспечение низкого и чистого среза

Для обеспечения низкого среза при уборке полеглых хлебов следует понизить платформу хедера на 100—120 миллиметров за счет установки на главной балке понизителей (рис № 1), которые при помощи сварки или болтов прикрепляются к основной балке по концам. С правой стороны к приваренному отрезку крепят ось колеса хедера, а с левой—крюк. При этом платформа хедера опускается на высоту приваренных отрезков. Понизители дают возможность производить уборку на самом низком срезе. Платформа ставится почти в горизонтальное положение.

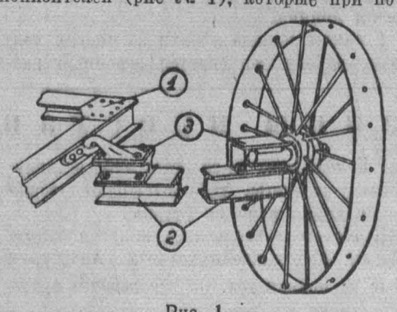

Рис. 1.

Чтобы режущий аппарат не забивался землей и другими предметами, передовые комбайнеры ставят платформу хедера на полозки в виде коротких лыж. Полозки могут изготовляться из полосового или листового железа длиной в 600 мм, шириной в 150—200 мм и толщиной в 3—5 мм. Полозкам придают дугообразную форму, чтобы высота была не более 80 миллиметров. К краям полозков приваривают борты для жесткости и предотвращения врезания их в почву при поворотах. Полозки устанавливаются с нижней стороны платформы хедера под режущим аппаратом. При установке платформы хедера на 3—4 полозка хедер можно опустить на рейке до отказа.

Комбайнеры Промышленновской МТС поставили под режущий аппарат самоходного комбайна планку по всей длине хедера и соединили ее с механизмом гидравлического под'ема. Это приспособление дает возможность получать самый низкий срез и устраняет забивание режущего аппарата.

Для обеспечения хорошей работы режущего аппарата надо увеличить скорость движения ножа путем замены звездочек у комбайнов «Сталинец-1» и «Сталинец-6» тринадцатизубовой на одиннадцатизубовую, у «Коммунара» — четырнадцатизубовой на двенадцатизубовую. Также необходимо обеспечить нормальную работу режущей и противорежущей частей аппарата за счет регулировки зазора между сегментами ножа и кромкой пальцев.

Отдельные комбайнеры для получения низкого и чистого среза ставят дополнительный нож вместо пальцев режущего аппарата.

Существует несколько способов крепления дополнительного ножа. Из них наиболее распространены три:

Первый способ (рис. 2) применяется в Кемеровской, Горскинской и некоторых других МТС области. С режущей части комбайна снимаются все секции пальцевого бруса, кроме крайней (полевой), и вместо них ставится старый или запасной нож (1), который неподвижно крепится на 8—12 опорных лапках (2), изготовляемых из полосового железа размером 37х45х5, имеющих конструкцию, аналогичную прижимным лапкам.

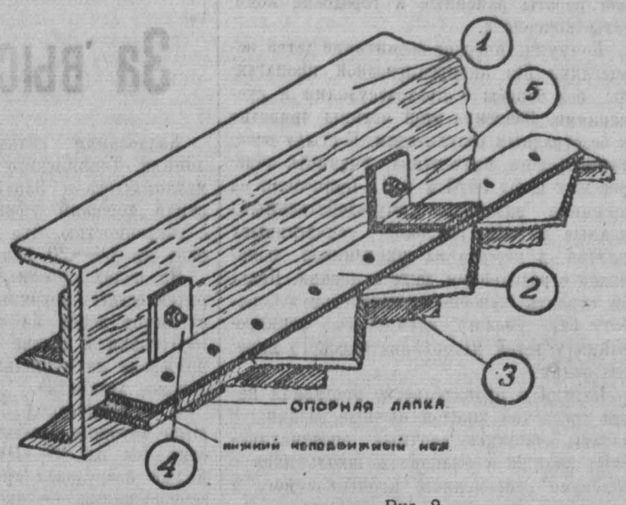

Рис. 2.

В отличие от прижимных лапок, опорные лапки устанавливаются с кромкой вниз и крепятся на левые по ходу комбайна болты крепления отнятых секций пальцев. Нож ставится спинкой вниз и крепится на горизонтальные полки опорных лап удлиненными заклепками вместо выбитых старых. Длинной заклепкой соединяют сегмент добавочного ножа, спинку и горизонтальную полку опорной лапки.

На укрепленный нож сверху укладывается подвижной нож и прижимается к неподвижному ножу 8—12 прижимными лапками размером 30х25х5, устанавливаемыми на пальцевый брус в промежутках между опорными лапками. Прижимные лапки при закреплении регулируются так, чтобы зазор между сегментами подвижного и неподвижного ножа был не более 0,5 миллиметра.

При таком переоборудовании режущий аппарат понижается на 3 сантиметра и вызывает необходимость понизить направляющую муфту ножа. Для понижения муфты ножа ее следует перевернуть отверстиями вверх и под ними в пальцевом брусе рамы хедера просверлить новые, примерно на 16 мм. выше существующих.

При втором способе (рис. 3). дополнительный нож (4) устанавливается на 9—12 кронштейнах (2) длиной 132 мм каждый, изготовленных из углового железа 40х40х4.

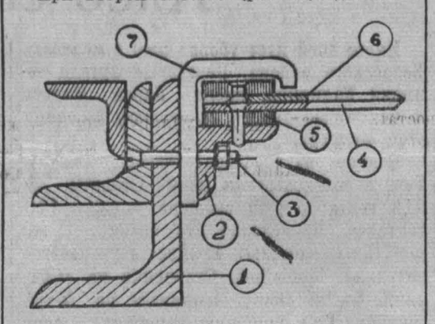

Рис. 3.

Эти кронштейны крепятся к угольнику хедера (1) двумя болтами (3), для чего в вертикальной планке кронштейна просверливаются два отверстия с расстоянием между ними 101,6 мм. На эти кронштейны укладывается дополнительный нож (4) спинкой (5) вниз.

При третьем способе (рис 4) к угольнику хедера (1) комбайна «Сталинец-6» крепят четырнадцать кронштейнов (2), изготовленных из уголкового железа сечением 75х50х5 мм и прикрепляют их к хедеру болтами (3). На кронштейны укладывают неподвижный нож (4) спинкой (5) вниз с таким расчетом, чтобы его сегменты точно совпадали с сегментами верхнего подвижного ножа (6), установленного в крайне мертвом положении кривошипного механизма.

При этом способе крепления дополнительного ножа срез понижается на 4—5 сантиметров. Для крепления ножей к кронштейнам необходимо выбить заклепки, а в кронштейнах против них высверливают отверстия в горизонтальной полке. Вместо выбитых заклепок ставят длинные, которыми соединяют сегмент ножа, ножевую полосу (спинку) и горизонтальную полку опорной лапки или опорного угольника.

Для улучшения работы ножей при втором и третьем способах необходимо над каждым кронштейном ставить прижимную лапку (7), концы их должны слегка касаться поверхности сегмента подвижного ножа, и зазор между сегментами должен быть не более 0,5 мм.

Прикрепленные к платформе угольники, особенно при первом и третьем способах крепления, необходимо закрывать листовым железом (8), как показано на рисунке 4. Это делается для того, чтобы срезанные растения не задерживались на угольниках.

При наличии ножей и кронштейнов установку дополнительного ножа можно провести в течение 4—5 часов.

Дополнительный нож выполняет роль противорежущей части режущего аппарата и стоит неподвижно, поэтому для установки дополнительных ножей можно использовать выбракованные ножи, старые ножевые полосы и сегменты.

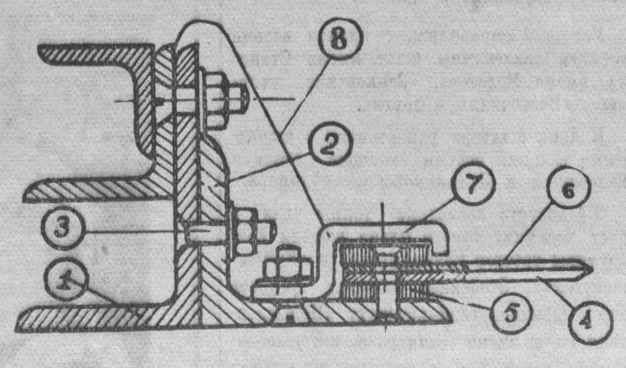

Рис. 4:

Оборудование и установка мотовила

При уборке полеглых и поникших хлебов очень важно обеспечить правильный подвод стеблей к режущему аппарату. Для этого следует применять эксцентриковое мотовило, которое при работе поднимает полеглые и поникшие стебли растений, подводит их к режущему аппарату, укладывает на платформу хедера.

В настоящее время освоено производство улучшенных эксцентриковых четырехграбельных мотовил к комбайну «Сталинец-6». Это мотовило состоит из вала, на котором насажены три четырехлучевые крестовины. На концах этих крестовин в подшипниках вращаются четыре специальные граблины, состоящие из газовой трубы, в которой установлено 28 штифтов из стальной проволоки.

Для правильной работы мотовила очень важно определить степень наклона штифтов, который может меняться в пределах 90 градусов. Степень наклона штифтов этого мотовила изменяется с помощью специального приспособления.

При недостатке эксцентриковых следует обычное мотовило обсрудовать зубьями и гибкими накладками. В Кемеровской, Итатской, Мариинской, Сусловской и некоторых других МТС зубья изготовляют из проволоки диаметром в 5—7 мм или из дерева диаметром 12—15 мм. Высота зуба должна быть 100—110 мм, расстояние между ними—150—200 мм. Рабочая часть деревянных зубьев делается круглой или шестигранной, а нерабочая — четырехгранной.

Зубья, изготовленные из проволоки, крепятся к планке мотовила с нерабочей стороны деревянными планками. Их следует отгибать от оси в сторону, противоположную вращению, на 15—20 градусов. Деревянные зубья надо изготовлять такой формы, чтобы их рабочий конец отгибался на такой же примерно угол. При креплении зубьев на планках мотовила необходимо сдвигать на половину расстояния между ними так, чтобы зубья лопастей через одну проходили по одному следу. С нерабочей стороны на планки мотовила необходимо набить гибкие накладки из прорезиненного ремня или брезента.

При уборке разноярусных хлебов рекомендуется расширить планки мотовила. Эксцентриковое или оборудованное зубьями и гибкими накладками мотовило будет работать плохо, если оно неправильно отрегулировано относительно скорости движения машины (трактора) и хлебостоя. Мотовило работает хорошо при уборке обычных хлебов, если окружная скорость планки мотовила больше поступательной скорости машины (трактора или самоходного комбайна) в 1,2—1,6 раза. Для уборки полеглых хлебов скорость мотовила должна быть увеличена, и это отношение должно быть 2:2,2.

Если поступательная скорость машины превышает скорость планки мотовила, будет происходить отталкивание растений. А это приведет к плохому подводу их к режущему аппарату, а также к вымолоту зерна планками.

При увеличении скорости движения трактора необходимо увеличить и число оборотов вала мотовила. Это достигается заменой звездочек на валу контрпривода мотовила: у комбайна «Коммунар»—20-зубовой на 18-зубовую и у комбайна «Сталинец» — 27-зубовой на 22-зубовую.

Планки мотовила должны соприкасаться с растениями ниже колосьев. Опытные комбайнеры устанавливают мотовило в зависимости от конкретных условий уборки. При уборке высоких неполеглых хлебов оно устанавливается несколько впереди линии ножа (5—10 см.), а по высоте так, чтобы планки касались растений ниже колосьев.

При уборке хлеба навстречу полеглости, поперек или под углом к ней вал устанавливается несколько впереди линии ножа в самом низком положении. Планки мотовила необходимо расширить и оборудовать зубьями, гибкими накладками. Для уборки разноярусного или засоренного хлеба вал мотовила устанавливается над линией ножа или несколько впереди ее в самом низком положении.

Для предотвращения перебрасывания колосьев через ветровой щит хедера необходимо нарастить его на 500—600 мм. При этом наращенная часть должна быть наклонена в сторону, противоположную движению комбайна.

При уборке полеглых, поникших, скрученных и спутанных хлебов срезанные, но не полностью отделенные полевым делителем хедера от остальной массы хлеба, стебли стаскиваются несрезанными растениями. Срезанные стебли полеглого хлеба в правую сторону по ходу комбайна падают на землю через полевой делитель, не попадая на платформу хедера. Для предотвращения этих потерь следует удлинять и повышать полевой делитель путем установки стеблеотражателя.

Стеблеотражатель изготовляется из стали круглого или другого сечения диаметром 10—12 мм.

Устройство стеблеотражателя показано на рис. 5.

В практике уборки полеглых и засоренных хлебов происходит наматывание стеблей на передний конец полевого валика хедера, при этом полотно работает с перекосом, может происходить заклинивание его. Чтобы устранить это, передовые комбайнеры перекрывают прорезь подвижной заслонкой, которую надевают на передний конец оси валика. В Худяшевской, Чесноковской, Тисульской и некоторых других МТС ставят нож-самоочиститель.

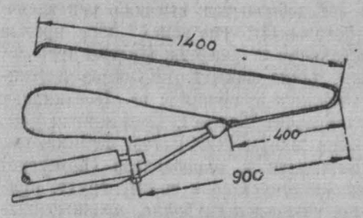

Рис. 5.

В Байкаимовской МТС на концы полевого валика хедера приваривают пластины в виде колен. При этом улучшается натяжение полотна и уменьшается наматывание.

Регулировка молотилки комбайна

При низком срезе в молотильную часть комбайна поступает большая масса соломы с примесью зеленых сорняков, что значительно перегружает молотильный аппарат, соломотряс и очистки, а при уборке влажных длинносоломистых хлебов происходит наматывание соломы на барабан, битеры и пиккеры.

Для обеспечения нормальной работы молотильной части следует тщательно регулировать все ее узлы и оборудовать простейшими приспособлениями, повышающими производительность.

У молотильного аппарата надо обеспечить одинаковые зазоры между штифтами барабана и дек и выдержать высоту их рабочей части в пределах 65—70 мм.

Для устранения наматывания на барабан передовые комбайнеры улучшают работу первого (отбойного) битера, перенеся его вместе с подшипниками по угольнику на 10 сантиметров ближе к барабану. Цепь привода первого битера при этом укорачивается на 2—3 звена, а цепи привода вентилятора первой очистки и второго битера удлиняются на 1—2 звена.

Также рекомендуется у первого битера удлинять штифты и обивать их железом, делая битер в виде четырехлопастного мотовила. Наматывание на барабан и забивание может происходить также от неправильной работы транспортера вороха. У транспортера вороха необходимо следить за правильным натяжением ремней и не допускать пробуксовки его.

При уборке спелых засоренных или спелых сильно увлажненных хлебов следует производить разрежение барабанов, оставив деку с полным набором штифтов.

Удаление штифтов с планок барабана производится в следующем порядке: у комбайна «Коммунар» с первой и второй планки удаляются 3, 5, 8, 10-й штифты, на третьей и четвертой планках — 1, 4, 6, 9-й, на пятой и шестой—2, 5, 7, 10-й, на седьмой планке — 3, 6, 8, 11-й, на восьмой—1, 3, 6, 8-й, на девятой и десятой — 2, 4, 7, 9-й.

У комбайнов «Сталинец-1» и «Сталинец-6» с первой и второй планок удаляются 2, 4, 6, 9, 11-й штифты, на третьей и четвертой—3, 5, 7, 10-й, на пятой — 1, 4, 8, 11-й, на шестой — 1, 4, 6, 8, 11-й, на седьмой и восьмой—2, 5, 7, 9-й, на девятой — 1, 3, 6, 8, 10-й, на десятой планке — 1, 3, 8, 10-й.

За первую планку берется у комбайна «Коммунар» любая 11-штифтовая планка, а у комбайна «Сталинец» — любая 12-штифтовая. При удалении части штифтов с планок барабана необходимо проверить его на статическую уразновешенность.

Для предотвращения наматывания на пиккеры и улучшения перетряхивания соломы следует штифтовые половинки пиккеров заменить на четырехгранные или подогнуть штифты и между половинками пиккеров поставить прорезиненный ремень.

Для предотвращения схода зерна со второй очистки следует удлинить стан и решета второй очистки на 200—250 мм и нарастить козырек, под транспортер вороха и соломотранспортер поставить зерноуловители.

Только хорошая организация уборочных работ и оборудование комбайнов простейшими приспособлениями для уборки полеглых хлебов дадут возможность преодолеть трудности, убрать во-время хлеб и не допустить его потерь

И. ЗЕЛЕНУХИН,
начальник управления МТС облуправления сельского хозяйства.

По Советскому Союзу

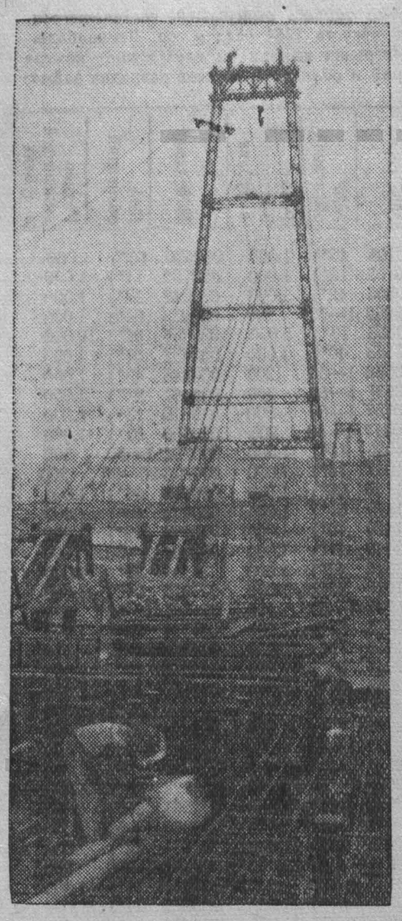

Сталинградгидрострой. Рядом с котлованом под здание ГЭС ниже по течению Волги идет сооружение четвертого ряда рисбермы. После окончания строительства станции рисберма скроется под водой.

НА СНИМКЕ: сварщики ведут последние работы перед бетонированием рисбермы.

Фотохроника ТАСС.

Памяти Н. А. Щорса

ЧЕРНИГОВ. (ТАСС). 30 августа исполнилось 35 лет со дня гибели героя гражданской войны Н. А. Щорса. Трудящиеся области свято чтут память своего славного земляка. Здесь проводятся о нем лекции, беседы, устраиваются выставки, встречи с бывшими щорсовцами.

В области много мест, связанных с именем Щорса. Через города и села Черниговщины пролегал путь Богунского и Таращанского полков на Киев. На родине полководца — в Щорсе сооружен ему памятник, создан музей.

Материалы музея повествуют о боевых походах Щорса, о встрече с Лениным, подвигах Щорсовской дивизии в годы Великой Отечественной войны. Недавно здесь открылась выставка «Родина Щорса сегодня». Она отражает рост экономики и культуры Щорского района. В крупнейший железнодорожный узел превратился бывший поселок Сновск — ныне Щорс, где в семье машиниста родился и вырос мужественный борец революции.

1000 лекторских групп в МТС Украины

КИЕВ. (ТАСС). Большую работу среди механизаторов и колхозников проводит лекторская группа, созданная при Ставищанской МТС Киевской области. В ее составе — 45 специалистов сельского хозяйства. В этом году лекторы прочитали в колхозах зоны МТС более 400 лекций о постановлениях Пленумов ЦК КПСС, передовых приемах выращивания зерновых культур и сахарной свеклы, повышении плодородия почвы в условиях Ставищанского района, квадратно-гнездовом способе сева, Всесоюзной сельскохозяйственной выставке и другие.

В МТС Украины создано более тысячи лекторских групп.

Мастерские бытового обслуживания на селе

Потребительская кооперация расширяет сеть мастерских бытового обслуживания сельского населения. Сейчас на селе открыто 865 кооперативных швейных и сапожных мастерских. К концу нынешнего года число это намечено удвоить.

Особое внимание уделяется районам освоения целинных и залежных земель. Мастерские по пошиву и ремонту одежды и обуви будут открыты в первую очередь при новых совхозах и машинно-тракторных станциях. Прием от населения заказов на индивидуальный пошив, лицовку и ремонт верхнего платья организуется во всех районных центрах и крупных селах, где существуют мастерские массового пошива.

На село направляются квалифицированные мастера. Организуется подготовка кадров для сельских мастерских на курсах и в порядке индивидуально-бригадного обучения.

(ТАСС).

Ново-московский «боржом»

НОВО-МОСКОВСК (Днепропетровская область). (ТАСС). В селе Знаменовка, неподалеку от озера Соленый Лиман, был обнаружен фонтанирующий источник минеральной воды. По заключению комиссии Одесского института курортологии и Министерства здравоохранения Украинской ССР она имеет лечебные свойства, не уступающие известным щелочным источникам Боржоми.

«Знаменовская» натуральная минеральная вода обладает приятным освежающим вкусом. Медицинские учреждения Ново-Московска и Днепропетровска, применившие эту минеральную воду для лечения болезней желудка, добились большого эффекта.

На днях здесь пущен в эксплуатацию специальный цех по розливу минеральной воды знаменовского источника. Он будет выпускать ежегодно полмиллиона декалитров лечебного напитка.

Сейчас ведутся работы по сооружению еще двух мощных артезианских скважин и завода по розливу «знаменовской» минеральной воды.

ПИСЬМА С ШАХТ

Горняки-новаторы

Коллектив Киселевской шахты № 3 достойно встретил славный шахтерский праздник. В августе на-гора нами выдано несколько тысяч тонн угля сверх плана. Всего же с начала года горняки дали народному хозяйству 40 тысяч тонн топлива дополнительно к заданию.

Этот успех во многом стал возможен благодаря активной работе наших рационализаторов и новаторов производства, число которых на шахте с каждым днем растет.

По правилам техники эксплуатации каждую ходовую печь к забою надо укреплять сплошным деревянным срубом. Поэтому оборудование каждого ходка требует много времени и средств. Техник шахты тов. Чалый нашел способ ускорить и резко удешевить стоимость оборудования таких ходовых печей.

Способ очень прост и заключается в следующем. Прежде чем закрепить разделанную печь деревянным креплением, ее со всех сторон обтягивают панцырной металлической сеткой. Затем печь крепится деревом, но уже не сплошным срубом, а отбросами.

Об эффективности такого способа говорят результаты его применения. Если раньше на крепление ходовой печи затрачивалось от 4 до 5 суток, то теперь эту работу стали выполнять за 4 — 5 смен. Количество лесоматериалов сократилось почти в шесть раз. Внедрение предложения тов. Чалого дает возможность шахте экономить в год более 200 тысяч рублей.

Крепление ходков панцырной металлической сеткой начинает сейчас практиковаться и на ряде других шахт рудника.

На транспортерах типа «КЗЛ-1», применяемых для подачи в забои закладочного материала, непрочна муфта сцепления ведущего барабана. В течение одного месяца эксплуатации транспортера она сгорает по 3—4 раза. Для того, чтобы восстановить ее годность к эксплуатации, приходилось затрачивать более 500 рублей.

Механик закладочного участка Браиловский реконструировал муфту. В случае ее износа ремонтные работы по восстановлению обойдутся всего в 8 рублей 76 копеек. Но и такие затраты отпадают: реконструированная у нас на шахте муфта работает безотказно уже семь месяцев. Признаков износа ее пока нет.

Большой интерес представляет рационализаторское предложение забойщика-щитовика Хозицкого.

Как известно, под каждую секцию щитового перекрытия выбуривается и разделывается углеспускная печь. Если щитовое перекрытие состоит из четырех секций, то на основной штрек с забойной линии щита выходят четыре печи. Между тем выгрузка угля в вагонетки осуществляется, как правило, через одну какую-нибудь печь. Нагрузив одну вагонетку, люкогрузчик должен откатить ее от люка и затем подкатить под люк другую вагонетку.

Горняк-новатор произвел перерасчет разбивки углеспускных печей с тем, чтобы выгрузка добытого угля из забоя производилась не через одну печь, а сразу через все. Темпы разгрузки щитового забоя таким образом можно ускорить в четыре раза. Это является большим резервом для роста производительности как самого забоя, так и роста производительности труда забойщиков-щитовиков.

Расчеты тов. Хозицкого основаны на удлинении секций щита на один метр против тех размеров, какими сейчас руководствуются на шахтах при монтаже щитовых перекрытий.

Предложение тов. Хозицкого вполне осуществимо и, несомненно, должно дать немалый экономический результат.

Инженер С. НИКУЛИН.

К чему приводит штурмовщина

Шахта «Зыряновская» за последнее время резко ухудшила свою работу и накопила большой угольный долг. В июле, например, она недодала к плану более 4 тысяч тонн угля. Сорвано задание по угледобыче и в августе.

В чем дело? Почему наш коллектив оказался в числе отстающих? Прежде всего потому, что начальник шахты тов. Приставка и главный инженер тов. Хвостов начали применять порочную, давно осужденную практику штурмовщины. Дни повышенной добычи стали у нас обычным явлением. В забои на выемку угля посылаются даже такие рабочие, которые никогда не были в шахте.

Серьезным тормозом в нашей работе являются частые аварии горных выработок и на механизмах, слабая организация труда в очистных забоях. Руководители шахты смирились с таким положением, ослабили контроль за работой горного надзора.

Есть у нас участок № 5. Руководит им тов. Ахмедов, который не может самостоятельно решить ни одного серьезного вопроса. Здесь плохо обстоит дело с трудовой и производственной дисциплиной, с организацией труда горняков. Партийное бюро ставило перед шахтоуправлением вопрос об освобождении Ахмедова от работы начальника участка. Но он и до сих пор остается на прежнем месте.

Начальник шахты тов. Приставка срыв угледобычи об'ясняет обычно плохой работой механизмов. Это, на мой взгляд, не совсем правильно. Вся беда в том, что, прикрываясь об'ективными причинами, руководители шахты не видят серьезных недостатков в работе предприятия и не принимают необходимых мер к их быстрому устранению.

Своевременное воссоздание очистного фронта — залог ритмичной работы. План же подготовительных работ у нас не выполняется. Происходит это потому, что проходчики постоянно перебрасываются на очистные участки, не занимаются своим делом.

Немало серьезных претензий имеется у горняков к механизаторам механического цеха, которые подчас срывают своевременное выполнение заказов подземных участков. Иногда цех целыми днями простаивает, так как в дождливую погоду он бывает залит водой. Ясно, что в таких условиях от механизаторов нечего ждать быстрого и доброкачественного ремонта горного оборудования.

На шахте нередко допускаются задержки отпусков, организуется работа без выходных дней и т. п. По нескольку раз в месяц меняются нормы выработки, горнякам не выплачиваются законно причитающиеся премии.

Не вникают толком в дела шахты и не оказывают ей необходимой практической помощи руководители треста «Куйбышевуголь». Не на высоте положения оказались партийная и профсоюзная организации шахты, которые не сумели мобилизовать коллектив на устранение недостатков в работе и преодоление допущенного отставания.

П. МИШИН,
механик участка
шахты «Зыряновская»
треста «Куйбышевуголь».

ОРГАНИЗОВАННО НАЧАТЬ УЧЕБНЫЙ ГОД

ЗА ПАРТУ, ЮНЫЕ ДРУЗЬЯ!

Простились с лагерем веселым
(реку и бор забыть нельзя),
звонок опять зовет нас в школу:
— За парту,
юные друзья!

Знакомый сад,
широкий двор,
турник,
спортивная площадка...
Нас эхом встретил коридор.
А в классе чистота,
простор,
и запись первая в тетрадках.

О чем ты думаешь, сосед,
мой неразлучный друг по школе?
Пройдет совсем немного лет,
и мы с тобою выйдем в поле
с отборным золотым зерном,
кто сеяльщик,
кто агроном.

А может быть, и ты когда-то
войдешь к другим ребятам в класс,
как наш учитель к нам сейчас,
и скажешь:
«Здравствуйте, ребята!..»

Пройдет совсем немного лет,
и пусть не я,
так мой приятель
пришлет друзьям своим привет,
как тракторист
или писатель.

Отчизны верные сыны
в делах
и в почестях
равны.
Нам столько надо изучить,
чтоб дело выбирать любое
на стройке, у станка, в забое, —
ведь нам при коммунизме жить!

А. КОСАРЬ.

Учителя Кемеровской области — гости Москвы

На период летних каникул ЦК профсоюза работников начальной и средней школы РСФСР открыл в Москве несколько экскурсионно-туристических баз для учителей. На этих базах побывало около десяти тысяч педагогов из многих городов и сел страны.

...Старопименовский переулок. Здесь в огромном здании школы № 175 была открыта база № 3. Среди приехавших сюда находилась большая группа учителей Анжеро-Судженского, Мысковского, Таштагольского и других районов Кемеровской области. Содержательно провели они свой отпуск в столице.

Преподаватели школ Кузбасса посетили Мавзолей В. И. Ленина и И. В. Сталина, ознакомились с бесценными экспонатами Центрального музея В. И. Ленина, прослушали лекции на темы: «Москва — столица СССР» и о международном положении. Учителя встретились с известным полярным летчиком, Героем Советского Союза М. Т. Слепневым, который рассказал о выдающихся работах советских ученых в деле освоения Арктики, а также с матерью Зои Космодемьянской — учительницей М. Т. Космодемьянской.

С большим интересом преподаватели осмотрели Третьяковскую галлерею, Исторический и Политехнический музеи, дворец-музей в Останкино, планетарий, зоопарк, Центральный парк культуры и отдыха имени А. М. Горького.

Много впечатлений осталось от большой автобусной поездки по Москве, от экскурсии по замечательным станциям метрополитена, прогулки на теплоходе по каналу имени Москвы.

Целый день учителя Кемеровской области провели на территории Всесоюзной сельскохозяйственной выставки. Особый интерес вызвали павильоны юннатов и показательной колхозной школы.

Л. АПАРНИКОВ.

За день до начала занятий

Первенцы семьи Ивановых — Люся и Коля вечером 29 августа так долго укладывали в свои новенькие портфели дневники, тетради и еще пахнущие типографской краской учебники, что маме, Александре Николаевне, пришлось почти насильно уложить их в кровать.

Родители уже давно на ногах. «Будить пора»,—говорит Евгений Иванович, опытный мастер-сварщик, жене. Вскоре вся семья спускается по лестнице вниз. Ребятишки хотели захватить с собой книги, но мама предупредила: «Сегодня ничего брать не надо, будет только перекличка».

Еще раннее утро, но улицы заполнились шумной детворой. Нескончаемой лентой идут девочки по дороге, ведущей к средней школе № 39.

Вот и она. Совсем недавно за школой начинался пустырь. Сейчас тут строится 12 новых многоэтажных зданий. Школа утопает в густой, еще не тронутой осенью зелени. От дверей, оконных переплетов пахнет масляной краской. Лишь день назад комсомольцы расставили в классах парты, навесили доски, ввернули лампочки, закончили строительство спортивного городка и нового тротуара.

В подготовке к началу занятий принимали участие все старшеклассники. Особенно хорошо поработали комсомольцы 8—10-х классов Ерошев, Коротков, Сысоев и многие другие.

Радостно входят мальчики и девочки на территорию школы. Это дети рабочих и служащих предприятий Кировского района. Их встречает директор Василий Иванович Журавлев. После переклички, проверки списков классов родители и их питомцы отправились осматривать школьное здание. По-хозяйски приглядывались к отделке, проверяли, плотно ли закрываются двери, гладко ли отшлифованы перила на лестнице. Все отремонтировано хорошо: классы, физическая и химическая лаборатории, недавно созданный кабинет черчения и физкультурный зал. Всего в школе 32 рабочие комнаты. Просторные, выкрашенные в спокойные тона, залитые обильным дневным светом, они радуют глаз.

— Да, ничего не скажешь, — говорит Евгений Иванович Иванов, с трудом удерживая за руки Колю и Люсю, которым еще и еще раз хочется осмотреть комнаты, занять место за партой, — постарались для наших ребятишек.

Директор ведет ребят и их родителей дальше по школе, показывает расположение кабинетов и классов, рассказывает о внутреннем распорядке.

А на школьном дворе становится все многолюднее. После летних каникул ученики радостно встречаются друг с другом, делятся своими впечатлениями с учителями. Рассказать есть о чем. Еще весной учащиеся решили организовать при школе краеведческий музей. В поход по родному краю отправились три группы. За время экскурсий ребята побывали на электростанции, в МТС, связались с комсомольскими организациями сельских школ, научились стоговать сено. Ученики вернулись загорелыми, окрепшими, повзрослевшими, принесли с собой гербарии растений, лекарственных трав, коллекции насекомых, кусок клыка мамонта.

С началом занятий дел у ребят прибавится. Уже в первые дни занятий дети своими руками оборудуют пришкольный участок, который займет площадь более гектара.

Недалек тот день, когда в специальных мастерских появятся станки. Коллектив учителей понимает, что главное — впереди.

— Важно, — говорит директор школы Василий Иванович Журавлев, — сплотить учащихся в коллектив, на который можно опереться, создать все условия для успешного совместного обучения детей.

☆ ☆ ☆

Торжественно было за день до начала занятий в школе № 19. Задолго до часа переклички и проверки списков собрались ученики.

На просторном школьном дворе оживление. Классные руководители собирают вокруг себя учащихся своих классов, начинаются беседы.

— Много раз в своей жизни, — говорит окружившим ее ребятам заслуженная учительница школы РСФСР Ольга Анатольевна Филимонова, — начинаю я учебный год, а все так же сильно ощущаю радость этого дня. Можно ли сравнить начало учебного года прежде и теперь, а маленькую школу дореволюционной России с несколькими десятками деревенских детей — с теперешней моей школой-дворцом, где столько энергичных юношей и девушек овладевает основами наук.

Старая учительница полна молодого задора. Много нового и хорошего узнают от нее ученики. Интересным будет нынешний год для учителей и учеников — первый год совместного обучения мальчиков и девочек.

Ю. ИЗЮМСКИЙ,
учитель школы рабочей молодежи № 2.

Мы побывали в Ленинграде

В летние каникулы группа учащихся нашей области побывала на экскурсии в Ленинграде. Поездка из одной части света в другую, десять дней, прожитые в городе-герое, и три дня, проведенные в Москве, оставили у каждого из нас неизгладимое впечатление на всю жизнь.

В Ленинграде мы побывали в Петропавловской крепости, видели камеры, в которые царское правительство заключало борцов революции.

Очень понравились здание Царскосельского лицея, где учился и писал свои первые произведения А. С. Пушкин, Китайский дворец в Ораниенбауме. Здесь находится выставка декоративного искусства Китая. Навсегда запомнились знаменитые фонтаны Петродворца.

Но самое сильное впечатление оставил Эрмитаж, в котором собраны картины и скульптуры, выполненные лучшими мастерами искусства.

В последний день пребывания в Ленинграде мы присутствовали на вечере дружбы в помещении Дворца пионеров, который находится в красивейшем особняке на берегу Фонтанки. На вечере дружбы встретились туристы многих городов Советского Союза.

На обратном пути из Ленинграда наша группа сделала остановку в Москве. Мы были на Красной площади и видели Кремль, Мавзолей В. И. Ленина и И. В. Сталина, храм Василия Блаженного. Ездили на Ленинские горы к Государственному университету имени Ломоносова.

Посетили мы Всесоюзную сельскохозяйственную выставку, показывающую достижения сельского хозяйства всей нашей страны. Трудно передать словами всю прелесть и красоту экспонатов выставки, оформления павильонов.

Сколько нового, поучительного дала эта экскурсия! Нам, советским школьникам, благодаря заботам Коммунистической партии и родного правительства открыты все пути. Нужно только хорошо учиться, упорно и настойчиво преодолевать трудности.

Ирина БАРТО,
ученица 8-го класса школы № 8
г. Кемерово.

Дружба

☆ ☆ ☆

— Шахтерскому ремеслу и раньше научиться было можно, — разглаживая пышные седые усы, говорил старый шахтер-пенсионер Иван Николаевич Новиков. — Работа в забое — не мудренная наука. Постигнуть ее, однако, мешали обстоятельства самой жизни.

— Какие обстоятельства, дядя Ваня? — полюбопытствовал голубоглазый, круглолицый паренек в новенькой форменной гимнастерке трудовых резервов.

— Обстоятельства, сынок, страшные: борьба за кусок хлеба шла! Вы вот на скуку в клубе жалуетесь, хорошие книги требуете, городки и прочую физкультуру вам подавай... Это хорошо. Иначе и быть не может. А в те времена всю жизнь шахтера одолевала одна горькая забота: как бы завтра без хлеба не остаться. Самой большой радостью считалось сытым быть. Каторжной была шахтерская работа, но и за нее не всем зацепиться удавалось. Крепко хранили, скрывали старики свое мастерство.

— А зачем скрывали?

— Затем, что конкуренции опасались. Скажем, тебя бы вот приставили работать со мной, а я — раз, все тебе про матушку-гору и выложил. Парень ты молодой, сильный, а я уж старик. Так если ты работать можешь так же, как я, — кто хозяину выгоднее? Ясно — ты! А меня, значит, с шахты — долой... И остался дядя Иван со всеми своими домочадцами без куска хлеба... Понял, почему в те времена человек человеку волком был?

— Понял!.. — ответил молодой горняк. И тут же добавил горячо, страстно: не бывать больше таким временам, дядя Ваня!..

— Конечно, не бывать, от хорошего к худому не бегают, — подтвердил старый шахтер. — Новешняя жизнь, сынок, круто характер шахтера изменила. Дружбу настоящую между людьми она разожгла, благородством всех людей одарила...

...На весь Прокопьевский рудник гремит трудовая слава щитовой бригады Макарова. Ее забой на шахте имени Ворошилова — один из наиболее высокопроизводительных.

Забойщики в бригаде собрались один к одному! В сменных парах так сработались, что по взгляду понимают друг друга. Все члены бригады участвуют в социалистическом соревновании. Каждый трудовой день заканчивается здесь добычей двух—трех десятков тонн сверхпланового угля.

Коллектив соседнего, второго участка, обычно добывавший уголь системой лав, было решено перевести на щитовую выемку. Чтобы шахтеры могли быстрее освоить новую технологию, им надо было помочь.

— Не может ли бригада выделить одного из своих мастеров на помощь второму участку? — спросили Макарова.

— Конечно, может! — ответил он.

— Тогда подумайте, кого...

Много мыслей затеснилось в голове бригадира. Что помочь надо — дело решенное, закономерное. Предложение оказать помощь товарищам — высокая честь для бригады, явный знак большой веры в ее силы и мастерство. Но кого послать персонально? — требуется подумать. Послать надо, конечно, лучшего. Но в бригаде все работают хорошо. Разве добровольцев вызвать? А вдруг вызов не получит отклика? Это вполне возможно. Из хорошей бригады кто захочет уходить... Тут и заработки высокие, и крепкой дружбой все связаны, и порядок должный отстоялся. А на новом месте не известно еще, как все будет.

— Взяли бы меня и послали, — мелькнула и такая мысль.

Остановился на решении: посоветоваться с товарищами. Об'яснив им суть дела, спросил:

— Может быть, кто сам пожелает пойти на второй участок? Добровольно, так сказать. В порядке социалистической помощи. А?

Спросил и застыл в сомнении, что желающих не окажется...

Ответом была полнейшая тишина. Забойщики полезли за папиросами, зачиркали спичками, и по нарядной поползли сизые облачка табачного дыма.

— Желающих, значит, нет? — нарушая тягостную тишину, переспросил бригадир.

— Кто это тебе сказал, бригадир? — спокойно возразил забойщик Владимир Ткач.

— Да вот, молчите все...

— Значит, ни один не возражает! — Ткач решительно притушил папиросу и обернулся к товарищам: — Так я говорю?

— Правильно говоришь!..

— Выходит, все желаете? — голос Макарова как-то по-особенному дрогнул.

— Выходит, так...

— А я, что же, один, значит, останусь?! За всех вас работать в бригаде буду?! — вскипел бригадир, ошеломленный таким неожиданным для него оборотом дела и досадуя на себя за свои сомнения...

...На второй участок пошел Владимир Ткач. Эту честь он отстоял таким веским, неопровержимым аргументом:

— Кто первым подал слово, тому и привилегия.

Провожая Ткача на второй участок, товарищи напутствовали его разными пожеланиями, а Макаров, между прочим, говорил:

— Ты там, смотри, не подкачай. Чуть чего, приходи за советом. Да и я буду заходить. Бригаду нашу не забывай. Встречаться часто будем, соседи ведь...

— Да уж встречаться, конечно, придется... — На лице Ткача заиграла лукавая ухмылка. — Первая наша встреча на шахтной доске показателей состоится. Посмотрим еще, кто кого...

— Ты это о чем?

— А о том, что не одной макаровской бригаде греметь по руднику.

— Соревноваться, выходит, с нами хочешь?

— А что, нельзя?

— Почему же нельзя! В добрый час, коли такое намерение имеешь...

— Сразу, как освоим щитовую выемку, так и за соревнование с вами примемся...

На втором участке Ткача встретили приветливо, но по заведенной традиции решили «прощупать новосела».

— Условия у нас не такие, как у Макарова, — начал один.

— Н-да... Туговато тебе, парень, у нас придется, — поддакнул второй...

— Попотеешь! — загадочно пообещал третий.

— Вместе потеть будем, — отвечал Ткач. Он хорошо знал настоящую цену и назначение всем этим намекам на трудности.

Приглядевшись к ходу работы под щитом на втором участке, Владимир Ткач перешел в наступление.

...Смена забойщика Лаптева уплотнила процесс обуривания забойной линии. Забойщики полчаса отдыхали, глядя, как запальщик ведет зарядку шпуров.

— Зарядку шпуров надо совмещать с бурением, — посоветовал Ткач.

— Как это — совмещать?

— А вот так: начинай бурить с последней секции, а за тобой сразу пойдет запальщик и будет заряжать. Во всех щитовых бригадах так делают.

— И у Макарова?

— И у него... Экономия времени получается.

Последовав совету, Лаптев сократил срок подготовки забоя к отпалу почти на 40 минут. Этому примеру последовали щитовики остальных смен. Суточный производственный цикл в щите на втором участке стал выполняться за 22 часа.

— В одном мы тебя, товарищ Макаров, догнали! — с удовлетворением отметил себе Ткач.

Работать Ткачу пришлось в паре с бригадиром Федором Абельметом — человеком хорошего, веселого характера, забойщиком толковым и инициативным. Отметив, что уголь в пласту мягкий и кливажистый, Ткач посоветовал бригадиру при общей посадке щита сократить количество шпуров на выхление опорных целиков.

— Почему так? — заинтересовался бригадир.

— При отпалке на общую посадку щитовое перекрытие легко раздавит такой уголь. Сократим время и сохраним силы на бурении — это раз. Сэкономим взрывчатку — это два. А в-третьих, предотвратим возможную в таких случаях аварию. На мягком угле лишние шпуры вредны. Они могут при отпалке привести к прорыву породы под щит. Тогда вместо угля будем качать породу.

— Правильно говоришь, спасибо за совет,—поблагодарил Абельмет, и после, когда смена была закончена и они шли на-гора, спросил Ткача:

— Макарова встречаешь?

— Приходится...

— Спасибо ему скажи...

— За что?

— Тебя послали, помощь нам оказали. Тринадцать дней работаем, а уже тысячу тонн сверх плана имеем... Нормы на 120 процентов выполняем...

Ткач ничего не ответил, а перевел разговор на другую тему. Потом уже, когда вымылись, зашли в нарядную и присели на десяток минут перед тем, как разойтись по домам, Ткач спросил Абельмета:

— Отблагодарить и честь-уважение Макарову сделать хочешь?

— Вопрос! Конечно хочу...

— Выполняй полторы нормы в смену. Сам выполняй и других подтягивай. Попробуем?

— Можно!

Работать в щитах бригада Федора Абельмета начала с 17 июня. За месяц она освоила значительную часть тех приемов и навыков в труде, которыми славятся щитовики бригады Макарова.

Так второй участок на шахте имени Ворошилова вышел в число передовиков социалистического соревнования в честь Дня шахтера.

А. СНЕТКОВ.

г. Прокопьевск.

ОБСУЖДЕНИЕ ВОПРОСА О „ЕВРОПЕЙСКОЙ АРМИИ“ В НАЦИОНАЛЬНОМ СОБРАНИИ ФРАНЦИИ

ПАРИЖ, 30 августа. (ТАСС). В субботу, 28 августа, в Национальном собрании Франции началось обсуждение вопроса о ратификации договора о так называемом «европейском оборонительном сообществе», призванного открыть широкий путь возрождению агрессивного германского милитаризма. Французский народ отвергает этот договор, противоречащий национальным интересам Франции. Эта воля народа была вновь выражена многочисленными делегациями французских трудящихся, прибывших 28 августа к зданию парламента, чтобы передать депутатам резолюции и обращения протеста. Толпы людей ожидали возможности присутствовать при открытии дебатов.

Заседание парламента началось с докладов парламентских комиссий, рассматривавших проект договора о «европейском оборонительном сообществе». От имени парламентской комиссии по иностранным делам выступил депутат-социалист Жюль Мок.

Он подчеркнул, что договор о «европейском оборонительном сообществе» противоречит основным положениям конституции Французской республики и влечет серьезное ограничение национального суверенитета. Если бы этот договор был проведен в жизнь, заявил он, то французский парламент был бы лишен важнейших своих прав, в том числе права определять срок военной службы, устанавливать численность армии, определять военные расходы и т. д. Были бы урезаны записанные в конституции права президента республики, министра иностранных дел и министра национальной обороны.

Мок заявил далее, что договор о «европейском оборонительном сообществе» противоречит франко-советскому договору, заключенному в 1944 году, Ялтинским и Потсдамским соглашениям и даже соглашениям, заключенным между западными странами в Лондоне в 1947 году, ибо все эти договоры и соглашения предусматривают полное разоружение и демилитаризацию Германии.

В результате проведения в жизнь этого договора, сказал Мок, Западная Германия вскоре добилась бы превосходства над Францией, так как ее вооруженные силы будут вдвое—втрое превосходить французские силы.

В заключение своего доклада Мок отметил, что с тех пор, когда был составлен проект договора, напряженность международного положения уменьшилась. Он высказал надежду на то, что контакты, установленные в Берлине и в Женеве, а также переговоры о разоружении, будут «плодотворными». Мок указал на необходимость «установить сосуществование между двумя мирами»...

Обращаясь к депутатам, Жюль Мок сказал: «Итак, либо голосуйте за европейское оборонительное сообщество и тогда не участвуйте больше в работах комиссии по разоружению, ибо она станет бесполезной, и смиритесь с безудержной гонкой вооружений. Либо, учитывая эволюцию в сторону некоторого ослабления напряженности, отвергните всякое вооружение Германии и тщательно изучите пути разоружения».

Мок заявил, что комиссия по иностранным делам, от имени которой он выступает, высказывается за отклонение законопроекта о ратификации договора о «европейском оборонительном сообществе».

От имени комиссии национальной обороны с докладом выступил «социальный республиканец» Трибуле. Этот доклад был составлен для комиссии генералом Кенигом, который осуждает договор о «европейском оборонительном сообществе». Трибуле выразил удивление по поводу того, что «США и Великобритания побуждают Францию вступить в союз, который лишил бы ее прав, сохраняемых двумя другими из трех великих держав» (т. е. Англией и США). От имени комиссии национальной обороны докладчик потребовал, чтобы Национальное собрание отклонило законопроект о ратификации договора о «европейском оборонительном сообществе».

Два докладчика от комиссии по вопросам законодательства и юстиции Палевский и Моро-Джиафферри также высказались за отклонение законопроекта о ратификации договора. Моро-Джиафферри заявил, в частности, что Национальное собрание не имеет права ратифицировать договор о «европейском оборонительном сообществе», поскольку он противоречит конституции.

Докладчик финансовой комиссии Макс Брюссэ указал, что «европейское оборонительное сообщество» лишит Францию возможности осуществлять контроль над важнейшими отраслями своей экономики. В таком же духе высказался депутат Пьер-Оливье Лапи, выступавший с докладом от имени комиссии промышленного производства. Он заявил, что комиссия предлагает отвергнуть договор, экономические статьи которого она считает «самыми опасными», ибо они приведут к распаду национальной экономики.

Докладчик комиссии по делам заморских территорий Апити заявил: «Долг комиссии торжественно предупредить Национальное собрание, что ратификация договора не только явилась бы опасностью для единства республики, но повлекла бы бесповоротно разрыв союза между французами, проживающими в Европе и на заморских территориях».

Таким образом, все парламентские комиссии высказались против ратификации договора о «европейском оборонительном сообществе».

После выступлений докладчиков слово было предоставлено председателю совета министров Мендес-Франсу.

Он сказал, что возглавляемое им правительство поставило перед собой задачу добиться сближения точек зрения и примирения между сторонниками и противниками договора. Однако правительство не добилось успеха в этом деле.

Переходя к компромиссным предложениям, внесенным французской делегацией на Брюссельском совещании, Мендес-Франс заявил, что эти предложения были «разумными и они могли быть приемлемой основой для всех». Однако пять партнеров Франции по «европейскому оборонительному сообществу» отказались с ними согласиться.

Мендес-Франс дал анализ переговоров по различным разделам французских предложений, указав, что по основным пунктам не удалось договориться, ибо пять стран не соглашались с французскими предложениями и, со своей стороны, выдвинули предложения, которые были неприемлемы для Франции.

Касаясь военных проблем, Мендес-Франс отметил, что по договору предусмотрено следующее соотношение сил: Франция — 14 дивизий, Западная Германия — 12. Однако ясно, что французские дивизии окажутся значительно слабее немецких, ибо они будут не полностью укомплектованы. Мендес-Франс заявил, что на Брюссельском совещании он добивался согласия на сохранение указанного соотношения сил, но его предложение было отклонено.

Отметив, что с созданием «европейского оборонительного сообщества» национальные парламенты будут отстранены от решения вопроса о военных бюджетах, Мендес-Франс сказал, что на Брюссельском совещании он внес предложение изменить эту статью. Но его предложение было отклонено.

Партнеры Франции по «европейскому оборонительному сообществу», продолжал Мендес-Франс, не согласились с французскими предложениями ни в отношении права выхода из «европейской армии», ни в отношении права обжалования решений верховного органа этого сообщества, ни в отношении экономических и юридических аспектов проблемы, ни в отношении об'единения вооруженных сил. Они требовали, чтобы я принял предложения, внесенные ими, но я не мог с ними согласиться, ибо это означало выйти за рамки того, на что готово пойти большинство Национального собрания. Не было никаких шансов на то, что французский парламент ратифицирует эти предложения.

Мендес-Франс заявил, что правительство не может ставить вопроса о доверии по проекту этого договора, который разделяет страну, но что основой внешней политики Франции является Атлантический союз и что правительство никогда не примет никакого решения, которое могло бы ему противоречить. В заключение он призывал к сохранению союза Франции с Англией и достижению франко-германского «примирения».

После выступления премьер-министра Мендес-Франса начались общие прения. В списке выступающих свыше 60 человек.

В кулуарах Национального собрания происходит напряженная борьба между сторонниками и противниками договора о «европейском оборонительном сообществе». Сторонники «европейского оборонительного сообщества», пуская в ход процедурные уловки, пытаются спасти договор. Газета «Журналь дю диманш» пишет, что «фактически в Национальном собрании происходят «двойные» дебаты: официальные и в кулуарах. Последние представляют не меньше значения, чем первые».

Обсуждение вопроса о «европейской армии» в Национальном собрании будет продолжено 30 и 31 августа.

К предстоящей конференции Итальянской коммунистической партии

РИМ, 30 августа. (ТАСС). Газета «Унита» опубликовала резолюцию Центрального комитета Итальянской коммунистической партии о созыве национальной конференции партии.

В резолюции указывается, что на 30 июня 1954 года в партии насчитывалось 2.130.095 членов, а в Итальянской коммунистической федерации молодежи — 423.522 члена. В первом полугодии 1954 года в партию вступили 160.685 человек, в том числе 53.031 женщина.

«Задача национальной конференции, — говорится в резолюции, — будет в основном заключаться в том, чтобы закончить:

а) обсуждение деятельности, которую в связи с новым развитием международной и внутренней обстановки партия должна проводить с целью создать новый демократический фронт, способный повлечь изменение политического курса Италии; б) уже проводившееся на провинциальных конференциях обсуждение особенностей обстановки на местах для того, чтобы определить общие задачи, которые коммунисты ставят в настоящий момент перед итальянским народом в целях достижения разрешения серьезных проблем, перед которыми стоит наша страна; в) обсуждение развития и деятельности партии и, в частности, проблемы расширения и эффективности контакта и связей коммунистов со всеми категориями трудящегося населения, с мужчинами и женщинами, организованными и неорганизованными трудящимися, взрослыми и молодежью; г) обсуждение и решение организационных вопросов партии в соответствии с ее политическими задачами, в частности, с задачей, касающейся методов работы и внутрипартийной демократии, организации и работы партийных федераций и их руководящих органов; д) обсуждение конкретного плана работы в области политического и идеологического, массового и индивидуального воспитания кадров коммунистов с целью повысить среди руководителей и, следовательно, среди всех активистов уровень знания внутренней и международной политической обстановки, знания истории, программы, тактики и стратегии нашей партии...»

В резолюции намечаются темы дискуссии на предстоящей конференции. Главнейшими внешнеполитическими вопросами, которые предлагается обсудить, Центральный комитет компартии считает «последствия внешней политики, характеризующейся отказом от национальной независимости», «поиски мер, которые позволили бы об'единить новые силы из различных слоев населения в лагере борьбы против «европейского оборонительного сообщества», за участие Италии в общеевропейской конференции по вопросу о создании системы безопасности, за сотрудничество между всеми народами Европы, которое обеспечило бы Италии мир и независимость».

В ознаменование 15-й годовщины победы советско-монгольских войск у Халхин-Гола

УЛАН-БАТОР, 31 августа (ТАСС). Вчера на сопке Заисан-Толгои состоялся митинг, посвященный закладке памятника советским воинам, павшим в боях на реке Халхин-Гол за свободу и независимость монгольского народа. К месту закладки памятника прибыли руководители партии и правительства МНР, а также представители дипкорпуса.

На вершине сопки установлена мраморная плита. На ней высечены слова: «По решению правительства Монгольской Народной Республики здесь будет сооружен памятник воинам Советской Армии, павшим в боях за свободу и независимость нашего народа. 30 августа 1954 года».

Митинг открыл первый секретарь ЦК Монгольской народно-революционной партии Д. Дамба. С речью выступил премьер-министр Ю. Цеденбал.

На митинге выступили также работница Улан-Баторского промкомбината имени Чойбалсана Сосорбарма и партизан Жадамба.

Вечером в Государственном музыкально-драматическом театре состоялось торжественное заседание представителей партийных, государственных и общественных организаций и воинских частей Монгольской народно-революционной армии, посвященное 15-й годовщине исторической победы советско-монгольских войск над японскими захватчиками в районе реки Халхин-Гол.

Американский журнал о кризисных явлениях в угольной промышленности США

НЬЮ-ЙОРК, 30 августа. (ТАСС). Либеральный журнал «Нэйшн» опубликовал в одном из последних номеров сообщения из угольных районов США (штаты Пенсильвания и Кентукки), свидетельствующие о тяжелом положении американских шахтеров. В редакционной статье журнал отмечает, что в трех крупных угольных районах Америки создалась обстановка «острого бедствия». Число полностью безработных горняков в США достигает сейчас 125—150 тысяч. Многие шахтеры работают лишь два—три дня в неделю. «Многие из уволенных, — пишет журнал, — давно уже исчерпали сроки, в течение которых они получали пособия по безработице».

В сообщении из Джонстауна (штат Пенсильвания) корреспондент местной газеты Сиз пишет: «Шахтерские поселки, которыми усеяны холмы Пенсильвании, сейчас в беде... Тысячи рабочих уволены, и десятки поселков превращаются в призраки. Каждый задает вопрос: откроются ли когда-нибудь шахты? Горняки со страхом ждут ответа на этот вопрос, наблюдая, как срывают со шпал рельсы и продают машинное оборудование».

«В 1953 году, — пишет Сиз, — в угольной промышленности Пенсильвании работало только 69.126 рабочих по сравнению с 105.816 в 1943 году. За период с 1 января 1953 года закрыто 156 шахт и выброшено с работы 16.427 человек. Это устрашающая картина»...

В восточной части штата Кентукки, сообщает корреспондент газеты «Курьер-джорнэл» Гриффин, «угольная промышленность находится в плачевном состоянии. При непрерывно сокращающемся рынке угольные компании превращаются в банкротов, и тысячи горняков остаются без работы. Наиболее тяжелой частью картины является то, что для безработных горняков имеется очень мало работы: в районе слишком мало промышленных или сельскохозяйственных предприятий, чтобы поглотить хотя бы небольшую часть их»...

Автор указывает, что продукция угольной промышленности в штате Кентукки «в первой половине текущего года была на 25 процентов ниже, чем в соответствующий период 1953 года. Шахты, в которых еще производится добыча угля, работают только два—три дня в неделю... От длительного бездействия разрушаются коксовые печи. Постройки разбирают на дрова»...

Окончание работы 23-го Международного конгресса востоковедов в Кембридже

ЛОНДОН, 30 августа. (ТАСС). 28 августа в Кембридже закрылся 23-й Международный конгресс востоковедов, в работе которого активное участие приняла большая группа советских ученых, возглавляемая членом-корреспондентом академии наук А. Губером.

Советские ученые сделали на заседаниях секции конгресса свыше 20 научных докладов по различным проблемам истории, языков и культуры Востока, которые вызвали у делегатов большой интерес.

Специальный корреспондент газеты «Таймс», освещавший работу конгресса, писал: «По общему мнению, советская делегация произвела большое впечатление на конгресс как темами своих докладов, так и научной постановкой вопросов. Виднейшие английские востоковеды считают, что русские внесли полезный вклад в работу конгресса».

Кризис американской школы

Недавно внимание читателей американского журнала «Зис уик мэгэзин» было привлечено любопытными фотоснимками, об'единенными под общим заголовком «Учителя должны питаться». Вот фотография учителя Балтиморской школы Роберта Ллойда. Он должен содержать семью из пяти человек, но его зарплата так низка, что невозможно свести концы с концами. Чтобы хоть как-нибудь прокормить семью, Ллойд время от времени играет в джаз-оркестре в баре. Вот другой учитель Микаэл Элиа. По субботам он моет стекла проходящих мимо автомобилей на заправочной станции.

Судьба Ллойда и Элиа — не исключение. Положение американских учителей резко ухудшилось в последнее время. Их заработная плата из года в год снижается. Так, по данным газеты независимого профсоюза учителей «Нью-Йорк тичер ньюс», реальная заработная плата учителей Нью-Йорка сократилась с 1939 года от 19,5 до 43,7 процента (в зависимости от категории). В результате «многие учителя,—пишет «Нью-Йорк таймс», — бросают преподавание, чтобы заниматься другой работой — работать водителями грузовиков или поступать на какую-либо другую работу, где больше платят».

Бедственное положение американских учителей, уход учителей из школ, постоянное уменьшение выпусков в педагогических колледжах — это лишь одна из сторон кризиса американского просвещения. Кризис просвещения в США — это прямой результат всей государственной, политической и социальной системы капиталистической Америки и, в первую очередь, политики вооружения.

Достаточно посмотреть, как распределяется расходная часть бюджета на 1954—1955 финансовый год, представленного президентом Эйзенхауэром конгрессу, чтобы понять причины кризиса. Из 65.750 млн. долларов общих расходов лишь 223 млн. долларов, т. е. значительно меньше 1 процента, выделено на нужды просвещения и научных исследований. Понятно, что при таких мизерных ассигнованиях государственным школам приходится влачить плачевное существование.

Недавно управление просвещения сообщило, что 20 проц. американских школьников учатся в таких зданиях, которые не отвечают минимальным требованиям пожарной безопасности. Их можно с полным основанием назвать именем, которым нью-йоркские рабочие окрестили свои трущобы, — «огненными ловушками». Недавно в г. Буффало в одной из таких «огненных ловушек» вспыхнул пожар и 14 школьников погибли в огне.

По данным управления просвещения, 33 процента школьных помещений не выдерживают никакой критики с точки зрения прочности зданий и санитарных условий. В Нью-Йорке имеется 1.000 школ, состоящих всего из одной или двух комнат. Там нет ни отопления, ни электричества, ни канализации. Известны случаи, когда детям приходится учиться в церковных подвалах, в сараях, гаражах и даже заброшенных курятниках. В докладе, составленном уполномоченным по вопросам просвещения, говорится, что 60 проц. школьников обучается в помещениях, не приспособленных для школ.

Даже обозреватель реакционной буржуазной газеты «Нью-Йорк таймс» Файн признал, что «около 4 млн. детей получают неудовлетворительное образование из-за перегрузки классов, нехватки учителей, недостаточной финансовой поддержки».

Согласно последнему докладу «национальной комиссии по вопросам детского труда», только 50 проц. детей, поступающих в среднюю школу, оканчивают ее. Остальные вынуждены покидать школу и работать, чтобы помогать своей семье. На недавней конференции Конгресса производственных профсоюзов по вопросам безработицы председатель КПП Рейтер сообщил, что тысячи детей по всей стране не посещают сейчас школ, так как их родители не могут обеспечить их одеждой, обувью и питанием.

Ежедневно американские газеты сообщают об увольнении учителей, осмеливающихся высказывать прогрессивные взгляды или отказывающихся отвечать на вопросы различных комиссий относительно их политических взглядов. Страх, преследующий на каждом шагу работников просвещения, писала «Дейли уоркер», грозит «выхолостить» просвещение в США. На происходившем недавно 92-м с'езде «Национальной ассоциации просвещения» был представлен доклад, в котором указывается, что в школах по существу запрещено изучать такие проблемы, как расовые отношения, коммунизм и т. д. Запрещено касаться даже отношений между предпринимателями и рабочими, деятельности Организации Об'единенных Наций по вопросам просвещения, науки и культуры и т. д.

Все это приводит к тому, что уровень преподавания в школах и уровень знаний учеников, по меньшей мере, неудовлетворительны. 25 апреля газета «Курьер джорнэл» поместила статью, в которой показывает крайнее невежество выпускников американских школ. Газета пишет, что «проверка знаний новых студентов колледжей по американской истории и географии выявила поразительное незнание самых элементарных сведений из американской истории. Так, из 4.752 опрошенных 25 процентов не могли сказать, кем был Авраам Линкольн... Лишь 5 процентов смогли назвать штаты, расположенные на побережье Атлантики...»

Так обстоит дело с воспитанием и образованием детей трудящихся в Соединенных Штатах, которые оказываются первыми жертвами глубокого кризиса всей системы буржуазного просвещения.

М. ТРАБУН.

СПОРТ

Первенство Европы по легкой атлетике

БЕРН, 29 августа. (ТАСС). Сегодня в беге на 110 метров с барьерами чемпионом Европы стал Буланчик (СССР), показавший время — 14,4 сек.

В беге на 200 метров для женщин победительницей была советская спортсменка Иткина (24,3 сек.), только на одну десятую секунды отстала от нее советская спортсменка Турова. Третье место заняла Хэмптон (Англия).

В беге на 200 метров для мужчин на первом месте — Фюттерер (Западная Германия) с результатом 20,9 сек. На втором — советский спортсмен Игнатьев (21,1 сек.), на третьем — англичанин Эллис (21,2 сек.).

Блестящий результат в метании молота показал советский спортсмен Кривоносов — 63,34 метра. Это новый мировой рекорд.

Новый мировой рекорд установил в беге на 5 тыс. метров советский спортсмен Куц. Он со старта уверенно вышел вперед примерно на 100 метров и держал эту дистанцию до конца бега. Время, показанное Куцем.—13 мин. 56,4 сек.—на 0,8 сек. лучше прежнего мирового рекорда, принадлежавшего чехословацкому бегуну Затопеку. Второе место занял англичанин Чатауэй (14 мин. 08,8 сек.), третье место — Затопек (14 мин. 10,2 сек.).

В эстафете 4х100 (женщины) чемпионом Европы стала команда советских спортсменок в составе Крепкиной, Улиткиной, Иткиной и Туровой. Время команды-победительницы — 45,8 сек.

БЕРН, 30 августа. (ТАСС). Соревнованиями по метанию копья, эстафетами 4х400 и 4х100 закончилось первенство Европы по легкой атлетике.

После окончания соревнований состоялось торжественное закрытие чемпионата. Команда Советского Союза заняла общее первое место в чемпионате. Советские спортсмены получили наибольшее число золотых, серебряных и бронзовых медалей (20 золотых, 11 серебряных и 10 бронзовых). Советские легкоатлеты Кривоносов и Куц установили новые мировые рекорды. (При проверке и окончательном утверждении нового мирового рекорда на 5000 метров было установлено, что время, показанное советским спортсменом Куцем, равняется 13 мин. 56,6 сек. Одновременно Куцу присужден еще один мировой рекорд— в беге на три английские мили).

Соревнования на первенство Европы по академической гребле для мужчин

ГААГА, 29 августа. (ТАСС). Сегодня закончились соревнования на первенство Европы по академической гребле для мужчин.

Советские спортсмены в результате упорной четырехдневной борьбы завоевали общее командное первенство и оба главных приза соревнований: за наибольшее число первых мест и золотых медалей и за наибольшее число очков в финалах.

Советские гребцы получили 16 золотых медалей (14 личных и две командных), 3 серебряные медали (2 личные и одна командная) и 5 бронзовых (3 личных и 2 командных)

Второе и третье общие места заняли спортсмены Дании и Швейцарии.

На первенство РСФСР по футболу

В городах Сибири состоялись очередные состязания на первенство РСФСР по футболу.

В Барнауле местные команды обществ «Динамо» и «Спартак» встретились с омской командой «Красная звезда». Динамовцы выиграли с результатом 4:1, а спартаковцы потерпели поражение со счетом 1:3.

В Кемерово на центральном стадионе «Химик» футболисты общества «Динамо» встретились с командой «Красная звезда» (Омск). Эта игра имела существенное значение для определения места команды динамовцев в турнирной таблице. Она закончилась вничью со счетом 2:2.

В Сталинске на стадионе «Металлург» хозяева поля принимали барнаульскую команду общества «Динамо», которая занимает второе место в турнирной таблице. Встреча этих команд в первом круге розыгрыша, состоявшаяся в Барнауле, окончилась, как известно, победой динамовцев со счетом 1:0. На этот раз напряженная спортивная игра закончилась победой металлургов с результатом 2:1.

В Новосибирске лидер зоны — команда Дзержинского района встретилась с красноярскими футболистами общества «Авангард». Игра закончилась победой новосибирцев со счетом 4:1.

В Томске местные футболисты принимали команду «Авангард» (Иркутск). Спортсмены Томска забили в ворота соперников три мяча, пропустив в свои один.

Последние встречи не изменили положения команд в турнирной таблице. На первом месте попрежнему находится команда Новосибирска, имеющая после одиннадцати встреч 19 очков. На втором месте — динамовцы Барнаула, имеющие 14 очков после одиннадцати игр, на третьем — «Динамо» (Кемерово) (13 очков после десяти игр), на четвертом — «Металлург» (Сталинск) (13 очков после одиннадцати игр).

Первого сентября в Кемерово на центральном стадионе «Химик» состоится очередная встреча между командами «Динамо» (Кемерово) и «Авангард» (Иркутск).

П. ШУР.

ИЗВЕЩЕНИЕ

Кемеровский горком КПСС доводит до сведения всех слушателей вечернего университета марксизма-ленинизма (вновь поступивших и второго курса) о том, что 1 сентября 1954 года в 7 часов вечера в лекционном зале партийной библиотеки (в помещении облдрамтеатра) состоится общее собрание слушателей вечернего университета марксизма-ленинизма.

Собрание слушателей филиала при Кировском райкоме КПСС состоится в помещении райкома в 7 часов вечера 7 сентября, филиала при Рудничном райкоме КПСС — в помещении горного института в 7 часов вечера 2 сентября 1954 года.

Горком КПСС.

Зам. редактора Г. В. ВАНЧУГОВ.

Второй Государственный заём восстановления и развития народного хозяйства СССР

СПРАВОЧНАЯ ТАБЛИЦА

14-го тиража выигрышей, состоявшегося 22 августа 1954 года в гор. Ленинабаде. Выигрыши выпали на следующие номера серий и облигаций во всех разрядах займа:

№№ серий	№№ облигаций	Размер выигрышей в рублях	№№ серий	№№ облигаций	Размер выигрышей в рублях
020105	46*)	1.000	030030	03*)	1.000
020165	19*)	1.000	030152	11*)	1.000
020205	42*)	1.000	030243	17*)	1.000
020252	1—50	200	030253	04*)	1.000
020356	13*)	5.000	030356	01*)	10.000
020553	40*)	1.000	030432	27*)	1.000
020568	1—50	200	030448	43*)	1.000
020637	1—50	500	030467	21*)	1.000
020757	1—50	500	030616	13*)	1.000
020977	1—50	200	030650	07*)	1.000
021025	43*)	1.000	030752	1—50	500
021037	14*)	1.000	030823	26—50	200
021135	06*)	1.000	030918	06*)	1.000
021170	01*)	1.000	030923	43*)	1.000
021420	40*)	1.000	030936	29*)	1.000
021449	41*)	1.000	031061	1—50	200
021518	40*)	1.000	031150	22*)	1.000
021618	25*)	1.000	031215	04*)	1.000
021798	1—50	200	031481	1—50	200
021875	31*)	1.000	031519	24*)	1.000
021955	46*)	10.000	031523	1—50	500
022047	23*)	10.000	031560	11*)	5.000
022053	26*)	1.000	031699	28*)	1.000
022080	45*)	1.000	031707	35*)	1.000
022240	48*)	1.000	032378	35*)	1.000
022323	1—50	200	032818	1—50	500
022581	44*)	1.000	032820	1—50	500
022594	1—50	200	032828	02*)	1.000
022982	14*)	1.000	032963	06*)	1.000
022992	15*)	1.000	033068	1—50	500
022995	13*)	1.000	033101	42*)	1.000
023211	45*)	50.000	033191	1—50	200
023489	1—50	200	033244	11*)	1.000
023730	01*)	1.000	933275	24*)	1.000
023988	1—50	200	033698	1—50	200
024147	45*)	1.000	033907	38*)	1.000
024306	19*)	1.000	033934	45*)	1.000
024397	32*)	1.000	034015	1—50	200
024443	24*)	1.000	034091	25*)	1.000
024572	06*)	1.000	034286	12*)	1.000
024709	1—50	500	034490	34*)	5.000
024790	1—50	500	034676	06*)	1.000
024865	43*)	1.000	034792	1—50	500
024870	33*)	1.000	034939	17*)	1.000
024973	1—50	200	034992	32*)	1.000
025082	08*)	1.000	035130	49*)	1.000
025253	50*)	1.000	035604	34*)	1.000
025900	47*)	1.000	035701	11*)	10.000
025960	44*)	1.000	035738	02*)	5.000
026380	1—50	200	035828	1—50	500
026479	18*)	1.000	035891	02*)	5.000
026948	27*)	1.000	035921	22*)	5.000
027022	1—50	500	036435	46*)	1.000
027036	33*)	1.000	036630	50*)	5.000
027038	28*)	1.000	036718	1—50	200
027044	48*)	1.000	036732	24*)	1.000
027094	1—50	500	037237	46*)	1.000
027143	42*)	1.000	037371	1—50	200
027313	06*)	1.000	037490	1—50	200
027372	1—50	200	037491	45*)	10.000
027709	06*)	1.000	037501	1—50	500
027853	1—50	200	037576	31*)	1.000
027938	38*)	1.000	037618	41*)	1.000
027951	1—50	200	037898	41*)	1.000
028005	1—50	200	037968	19*)	1.000
028028	05*)	1.000	038228	1—50	200
028128	28*)	1.000	038280	28*)	5.000
028261	1—50	500	038517	37*)	1.000
028368	42*)	1.000	038563	15*)	1.000
028375	1—50	200	038581	1—50	200
028378	02*)	1.000	038603	24*)	25.000
028419	1—50	200	038689	20*)	1.000
028462	36*)	25.000	038917	02*)	1.000
028786	1—50	200	038942	14*)	1.000
029032	40*)	5.000	039012	1—50	500
029078	28*)	1.000	039159	46*)	1.000
029117	13*)	1.000	039235	1—50	500
029244	26*)	1.000	039379	40*)	1.000
029367	1—50	200	039443	15*)	1.000
029512	48*)	5.000	039857	1—50	500
029613	47*)	1.000	039873	50*)	1.000
029712	33*)	1.000	039898	26*)	1.000
029835	1—50	500	039917	1—50	200
029983	42*)	1.000	039935	1—50	500

*) На остальные 49 номеров облигаций этой серии выпали выигрыши по 200 рублей.

Управление Госгрудсберкасс и Госкредита Кемеровской области.

КИНОТЕАТР «МОСКВА»

Сегодня — **Первоклассница** (10, 11-30, 13). **Шведская спичка** (14-30, 16, 17-30, 19, 20-30, 22). **Невеста героя** (10, 12, 14, 16, 18-30, 20-20, 22-10). **Майская ночь** (10, 11-20, 12-40, 14). **Женщина идет по земле** (16, 18-30, 20-20, 22-10).

ТРЕБУЮТСЯ:

Срочно — заместитель главного бухгалтера.

На временную работу — бухгалтеры, кладовщики.

Обращаться: **2-й участок АТЗ. База Главторгодежды.**

Транспортной конторе треста № 96 — шоферы для работы на автомашинах.

Обращаться: **остановка автобуса гараж АТЗ, транспортная контора треста № 96, телефоны №№ 7-21 и 8-56, отдел кадров.**

Шахте «Северная» треста «Кемеровоуголь»

срочно на постоянную работу — забойщики, проходчики, лесодоставщики и другие квалификации на подземные работы.

Поступающие предварительно проходят обучение по профессиям за счет государства и пользуются всеми льготами для работников угольной промышленности. Одинокие обеспечиваются общежитием.

Обращаться: **Рудничный район, шахта «Северная», шахтоуправление, в личный стол с 9 час. утра до 6 часов вечера.**

Облпотребсоюзу — начальник окса, старший инженер производственно-технического отдела, инженер-экономист, строительные рабочие, секретарь-машинистка. Для работы в городе Сталинске — старший производитель работ.

Обращаться: **Кемерово, Дворцовая, 6.**

Ленинск-Кузнецкому горному техникуму на преподавательскую работу — опытный бухгалтер по анализу хозяйственной деятельности и финансированию.

Об условиях справляться по адресу: **г. Ленинск-Кузнецкий, Кемеровской области, улица Энгельса, № 4.**

АДРЕС РЕДАКЦИИ И ИЗДАТЕЛЬСТВА: г. Кемерово, ул. Сталина, № 66. **ТЕЛЕФОНЫ:** редактора 2-24, заместителя редактора 8-05, секретаря 2-53, секретариата 4-85, **отделов редакции:** партийной жизни 8-63, пропаганды 8-63, обзоров местной печати 14-21, угольного 1-21, промышленности и транспорта 2-37, сельскохозяйственного 4-57, культурно-бытового 15-36, информации 15-36, отдела писем 11-52, отдела об'явлений 14-21, ночной прием информаций 1-21, бухгалтерии 15-36, технического секретаря 15-67, директора типографии 3-96.

ОП17049. Типография «Кузбасс» Облполиграфиздата. Тираж 110.000. Заказ № 11487.